NOVASONAR

# NOVASONAR - Unsichtbare Lautsprecher

# GK-Serie

Technische Datenblätter


| **Belastbarkeit: 30 Watt**<br>Abmessungen: 500 mm x 625 mm | |
|---|---|
| **GK 30** (Externer DSP empfohlen) | 2 |
| **GK 30 / PN** (Integrierte Frequenzweiche) | 3 |

| **Belastbarkeit: 30 Watt (NA)**<br>Abmessungen: **400 mm x 600 mm** | |
|---|---|
| **GK 30 NA** (Externer DSP empfohlen) | 4 |
| **GK 30 NA / PN** (Integrierte Frequenzweiche) | 5 |

| **Belastbarkeit: 60 Watt**<br>Abmessungen: 500 mm x 625 mm | |
|---|---|
| **GK 60** (Externer DSP empfohlen) | 6 |
| **GK 60 / PN** (Integrierte Frequenzweiche) | 7 |
| **GK 60 Stereo** (Externer DSP empfohlen) | 8 |
| **GK 60 Stereo / PN** (Integrierte Frequenzweiche) | 9 |
| **Dynamic 60 GK** (Externer DSP empfohlen) | 10 |
| **Dynamic 60 GK / PN** (IntegrierteFrequenzweiche) | 11 |
| **Dynamic 60 GK Stereo** (Externer DSP empfohlen) | 12 |
| **Dynamic 60 GK Stereo / PN** (Integrierte Frequenzweiche) | 13 |

| **Belastbarkeit: 60 Watt (NA)**<br>Abmessungen: **400 mm x 600 mm** | |
|---|---|
| **GK 60 NA** (Externer DSP empfohlen) | 14 |
| **GK 60 NA / PN** (Integrierte Frequenzweiche) | 15 |
| **GK 60 Stereo NA** (Externer DSP empfohlen) | 16 |
| **GK 60 Stereo NA / PN** (Integrierte Frequenzweiche) | 17 |
| **Dynamic 60 GK NA** (Externer DSP empfohlen) | 18 |
| **Dynamic 60 GK NA / PN** (Integrierte Frequenzweiche) | 19 |
| **Dynamic 60 GK Stereo NA** (Externer DSP empfohlen) | 20 |
| **Dynamic 60 GK Stereo NA / PN** (Integrierte Frequenzweiche) | 21 |

| **PHASELINE**<br>Abmessungen: 500 (400) mm x 625 (600) mm | |
|---|---|
| **PHASELINE 100 GK** (Externer DSP) | 22 |
| **PHASELINE 100 GK NA** (Externer DSP) | 23 |


**PN** = Integrierte Passive Frequenzweiche
**NA** = Optionale Standardabmessungen

Bitte klicken Sie auf die einzelnen Produkte, um das entsprechende **Datenblatt** zu öffnen.

**www.novasonar.de**

# NOVASONAR GK 30

Unsichtbares Soundsystem für Beplankungen aus Gipskarton

**Mit dem Novasonar-Sorglos-Konzept - Baustoff und Soundsystem aus einem Guss**

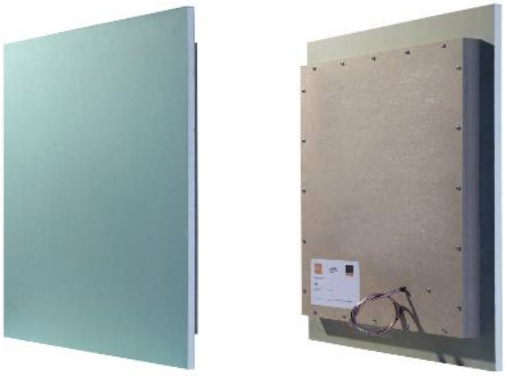

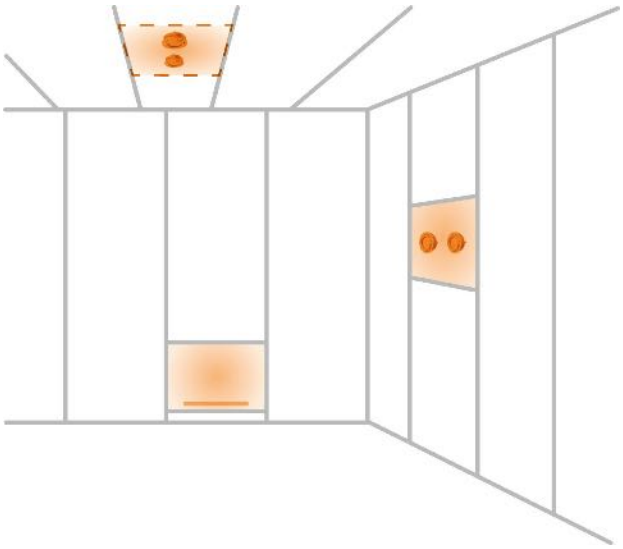

## Erhältlich in folgenden Gipskarton-Bauplatten

| | |
|---|---|
| Standardausführung: | Gipskarton-Bauplatte grün / 12,5 mm |
| Sonderausführungen: | Handelsübliche Gipskarton-Bauplatten in allen gängigen Ausführungen |

## Beschreibung / Technische Daten

Flächenlautsprecher nach dem Prinzip des Biegewellenwandlers mit einer Flächenmembran, die durch rückseitig aufgebrachte Exciter zum Schwingen angeregt wird.

Der Lautsprecher besteht aus einer handelsüblichen Gipskartonplatte mit einem werkseitig integrierten Flächenlautsprecher. Durch ein spezielles Verfahren ist die Gipskartonplatte im Bereich der Flächenmembran rückseitig auf eine Mindestdicke abgetragen und verhält sich dadurch klangneutral.

Die Oberfläche und der umlaufende Randbereich der Gipskartonplatte ist vollständig erhalten. Dadurch unterscheidet sich der Lautsprecher in Material und Montage nicht von den verwendeten Baustoffen.

Die werkseitige Integration des Flächenlautsprechers im Baustoff schließt Einbaufehler aus und gewährleistet eine durchgehende Montage- und Verarbeitungstechnik im Trockenbaugewerk ohne Materialwechsel und damit einen reibungslosen Ablauf auf der Baustelle.

Die Oberfläche kann mit allen gängigen Materialien wie beispielsweise Farben, Spachteltechniken, Tapeten usw. beschichtet werden.

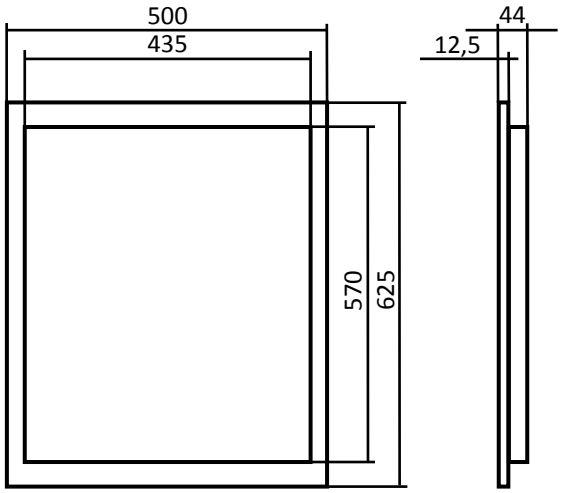


Maßangaben in Millimeter

| | |
|---|---|
| Standardabmessungen:<br>Optional Sondermaße | 500 mm x 625 mm |
| Baustoff: | Gipskarton-Bauplatte |
| Übertragungsbereich: | 80 Hz – 20000 Hz |
| Entzerrung: | Extern |
| Abstrahlverhalten: | 180° x 180° |
| Belastbarkeit: | 30 W / 8 Ω |
| Optional hochohmig: | 70/100 V |
| Empfindlichkeit: | 80 dB (1 W / 1m) |
| Max. SPL: | 95 dB (1 m) |

| | |
|---|---|
| Fabrikat: | ML-Audio und Carbons GmbH |
| Typ: | Novasonar GK 30 |

Zurück zum Inhaltsverzeichnis

Technische Änderungen ohne Vorankündigung vorbehalten. Irrtümer vorbehalten.

▪ ML-Audio und Carbons GmbH Lautsprechertechnik ▪ Am Hemel 2 A ▪ 55124 Mainz ▪ Tel.: +49 6131 6030723 ▪ Fax: +49 6131 6030796 ▪ info@mlaudio.de ▪ www.novasonar.de

# NOVASONAR GK 30 / PN

Unsichtbares Soundsystem für Beplankungen aus Gipskarton

**Mit dem Novasonar-Sorglos-Konzept - Baustoff und Soundsystem aus einem Guss**

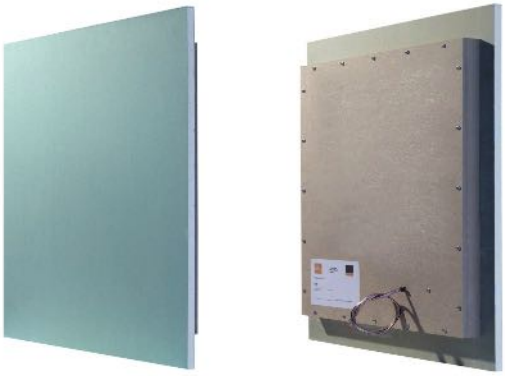

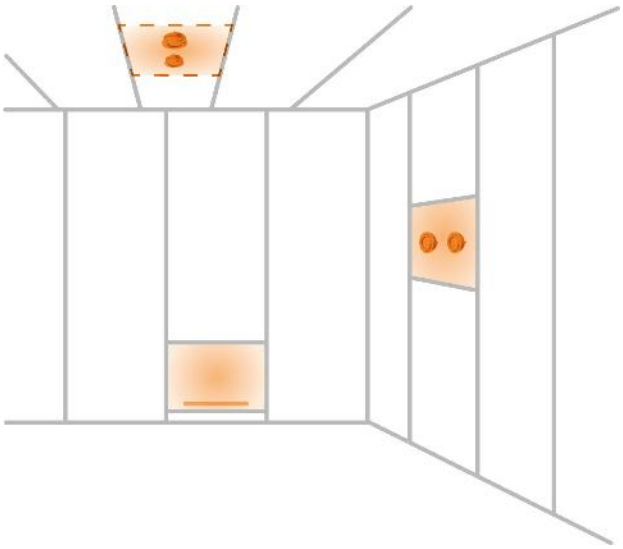

## Erhältlich in folgenden Gipskarton-Bauplatten

| | |
|---|---|
| Standardausführung: | Gipskarton-Bauplatte grün / 12,5 mm |
| Sonderausführungen: | Handelsübliche Gipskarton-Bauplatten in allen gängigen Ausführungen |

## Beschreibung / Technische Daten

Flächenlautsprecher nach dem Prinzip des Biegewellen-wandlers mit einer Flächenmembran, die durch rückseitig aufgebrachte Exciter zum Schwingen angeregt wird und mit integrierter Frequenzweiche.

Der Lautsprecher besteht aus einer handelsüblichen Gipskartonplatte mit einem werkseitig integrierten Flächenlautsprecher. Durch ein spezielles Verfahren ist die Gipskartonplatte im Bereich der Flächenmembran rückseitig auf eine Mindestdicke abgetragen und verhält sich dadurch klangneutral.

Die Oberfläche und der umlaufende Randbereich der Gipskartonplatte ist vollständig erhalten. Dadurch unterscheidet sich der Lautsprecher in Material und Montage nicht von den verwendeten Baustoffen.

Die werkseitige Integration des Flächenlautsprechers im Baustoff schließt Einbaufehler aus und gewährleistet eine durchgehende Montage- und Verarbeitungstechnik im Trockenbaugewerk ohne Materialwechsel und damit einen reibungslosen Ablauf auf der Baustelle.

Die Oberfläche kann mit allen gängigen Materialien wie beispielsweise Farben, Spachteltechniken, Tapeten usw. beschichtet werden.

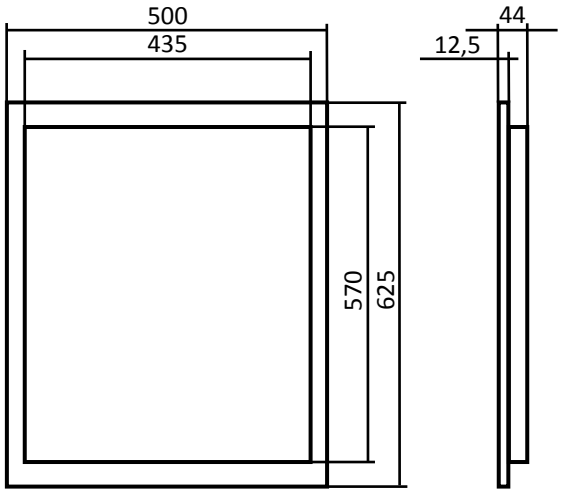


Maßangaben in Millimeter

| | |
|---|---|
| Standardabmessungen:<br>Optional Sondermaße | 500 mm x 625 mm |
| Baustoff: | Gipskarton-Bauplatte |
| Übertragungsbereich: | 80 Hz – 20000 Hz |
| Entzerrung: | PN-Interne Frequenzweiche |
| Abstrahlverhalten: | 180° x 180° |
| Belastbarkeit: | 30 W / 8 Ω |
| Optional hochohmig: | 70/100 V |
| Empfindlichkeit: | 80 dB (1 W / 1m) |
| Max. SPL: | 95 dB (1 m) |

| | |
|---|---|
| Fabrikat: | ML-Audio und Carbons GmbH |
| Typ: | Novasonar GK 30 / PN |

Zurück zum Inhaltsverzeichnis

Technische Änderungen ohne Vorankündigung vorbehalten. Irrtümer vorbehalten.

▪ ML-Audio und Carbons GmbH Lautsprechertechnik ▪ Am Hemel 2 A ▪ 55124 Mainz ▪ Tel.: +49 6131 6030723 ▪ Fax: +49 6131 6030796 ▪ info@mlaudio.de ▪ www.novasonar.de

# NOVASONAR GK 30 NA

Unsichtbares Soundsystem für Beplankungen aus Gipskarton

**Mit dem Novasonar-Sorglos-Konzept - Baustoff und Soundsystem aus einem Guss**

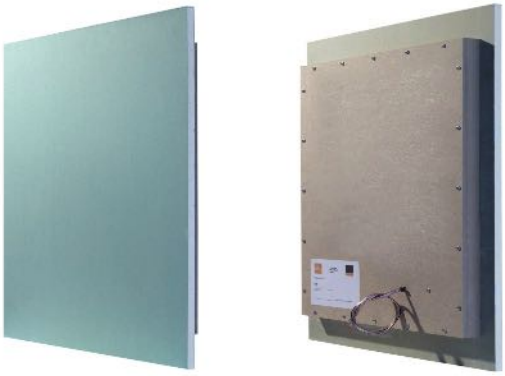

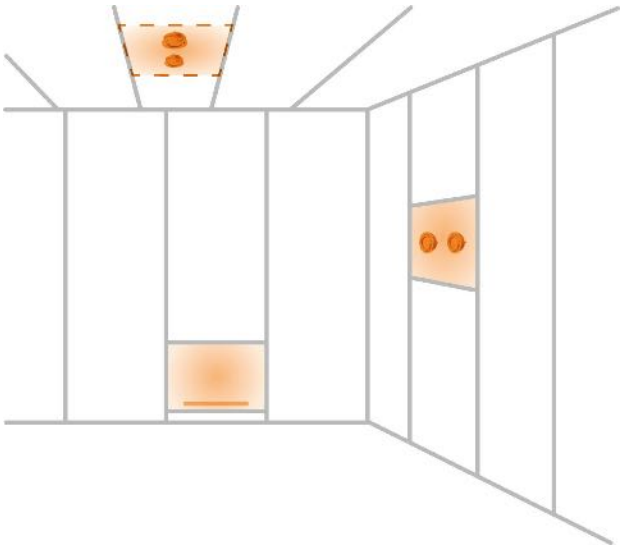

## Erhältlich in folgenden Gipskarton-Bauplatten

| | |
|---|---|
| Standardausführung: | Gipskarton-Bauplatte grün / 12,5 mm |
| Sonderausführungen: | Handelsübliche Gipskarton-Bauplatten in allen gängigen Ausführungen |

## Beschreibung / Technische Daten

Flächenlautsprecher nach dem Prinzip des Biegewellenwandlers mit einer Flächenmembran, die durch rückseitig aufgebrachte Exciter zum Schwingen angeregt wird.

Der Lautsprecher besteht aus einer handelsüblichen Gipskartonplatte mit einem werkseitig integrierten Flächenlautsprecher. Durch ein spezielles Verfahren ist die Gipskartonplatte im Bereich der Flächenmembran rückseitig auf eine Mindestdicke abgetragen und verhält sich dadurch klangneutral.

Die Oberfläche und der umlaufende Randbereich der Gipskartonplatte ist vollständig erhalten. Dadurch unterscheidet sich der Lautsprecher in Material und Montage nicht von den verwendeten Baustoffen.

Die werkseitige Integration des Flächenlautsprechers im Baustoff schließt Einbaufehler aus und gewährleistet eine durchgehende Montage- und Verarbeitungstechnik im Trockenbaugewerk ohne Materialwechsel und damit einen reibungslosen Ablauf auf der Baustelle.

Die Oberfläche kann mit allen gängigen Materialien wie beispielsweise Farben, Spachteltechniken, Tapeten usw. beschichtet werden.

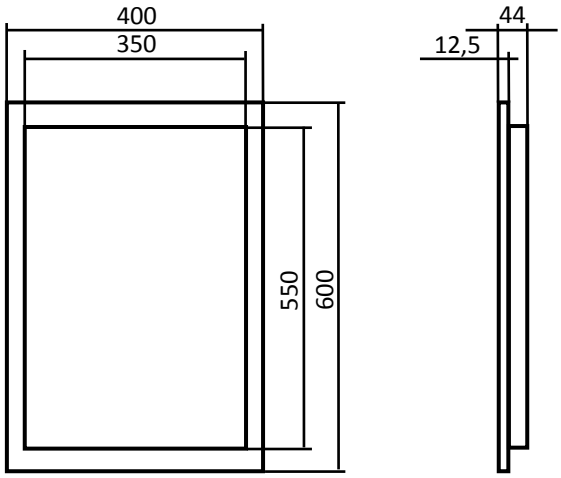


Maßangaben in Millimeter

| | |
|---|---|
| Standardabmessungen: Optional Sondermaße | **400 mm x 600 mm** |
| Baustoff: | Gipskarton-Bauplatte |
| Übertragungsbereich: | 80 Hz – 20000 Hz |
| Entzerrung: | Extern |
| Abstrahlverhalten: | 180° x 180° |
| Belastbarkeit: | 30 W / 8 Ω |
| Optional hochohmig: | 70/100 V |
| Empfindlichkeit: | 80 dB (1 W / 1m) |
| Max. SPL: | 95 dB (1 m) |

| | |
|---|---|
| Fabrikat: | ML-Audio und Carbons GmbH |
| Typ: | Novasonar GK 30 NA |

Zurück zum Inhaltsverzeichnis

Technische Änderungen ohne Vorankündigung vorbehalten. Irrtümer vorbehalten.

▪ ML-Audio und Carbons GmbH Lautsprechertechnik ▪ Am Hemel 2 A ▪ 55124 Mainz ▪ Tel.: +49 6131 6030723 ▪ Fax: +49 6131 6030796 ▪ info@mlaudio.de ▪ www.novasonar.de

# NOVASONAR GK 30 NA / PN

Unsichtbares Soundsystem für Beplankungen aus Gipskarton

**Mit dem Novasonar-Sorglos-Konzept - Baustoff und Soundsystem aus einem Guss**

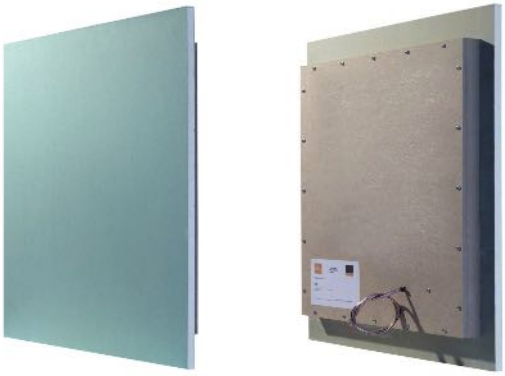

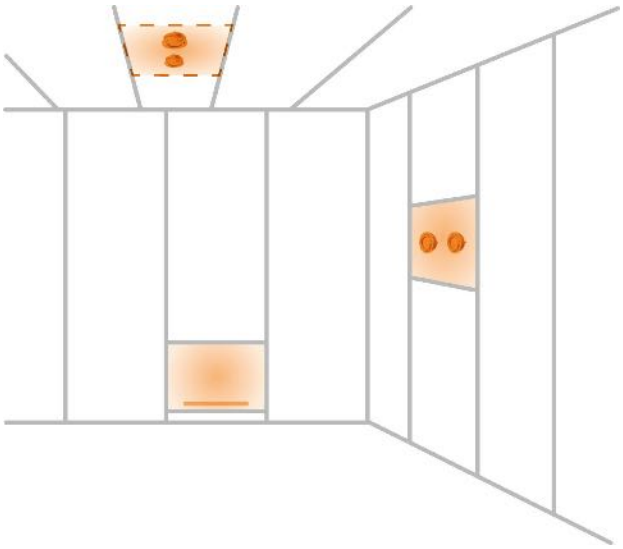

## Erhältlich in folgenden Gipskarton-Bauplatten

| | |
|---|---|
| Standardausführung: | Gipskarton-Bauplatte grün / 12,5 mm |
| Sonderausführungen: | Handelsübliche Gipskarton-Bauplatten in allen gängigen Ausführungen |

## Beschreibung / Technische Daten

Flächenlautsprecher nach dem Prinzip des Biegewellenwandlers mit einer Flächenmembran, die durch rückseitig aufgebrachte Exciter zum Schwingen angeregt wird und mit integrierter Frequenzweiche.

Der Lautsprecher besteht aus einer handelsüblichen Gipskartonplatte mit einem werkseitig integrierten Flächenlautsprecher. Durch ein spezielles Verfahren ist die Gipskartonplatte im Bereich der Flächenmembran rückseitig auf eine Mindestdicke abgetragen und verhält sich dadurch klangneutral.

Die Oberfläche und der umlaufende Randbereich der Gipskartonplatte ist vollständig erhalten. Dadurch unterscheidet sich der Lautsprecher in Material und Montage nicht von den verwendeten Baustoffen.

Die werkseitige Integration des Flächenlautsprechers im Baustoff schließt Einbaufehler aus und gewährleistet eine durchgehende Montage- und Verarbeitungstechnik im Trockenbaugewerk ohne Materialwechsel und damit einen reibungslosen Ablauf auf der Baustelle.

Die Oberfläche kann mit allen gängigen Materialien wie beispielsweise Farben, Spachteltechniken, Tapeten usw. beschichtet werden.

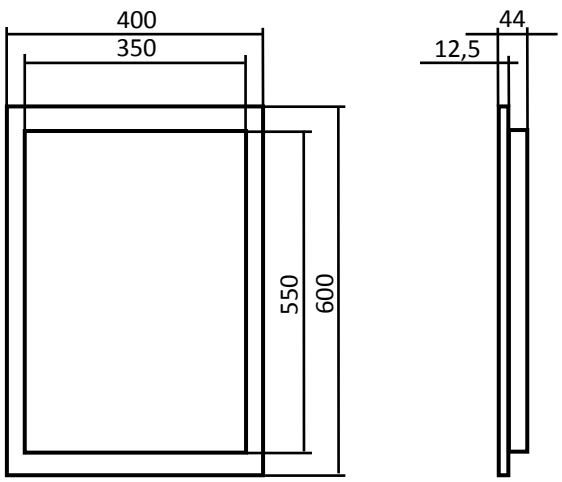


Maßangaben in Millimeter

| | |
|---|---|
| Standardabmessungen:<br>Optional Sondermaße | **400 mm x 600 mm** |
| Baustoff: | Gipskarton-Bauplatte |
| Übertragungsbereich: | 80 Hz – 20000 Hz |
| Entzerrung: | PN-Interne Frequenzweiche |
| Abstrahlverhalten: | 180° x 180° |
| Belastbarkeit: | 30 W / 8 Ω |
| Optional hochohmig: | 70/100 V |
| Empfindlichkeit: | 80 dB (1 W / 1m) |
| Max. SPL: | 95 dB (1 m) |

| | |
|---|---|
| Fabrikat: | ML-Audio und Carbons GmbH |
| Typ: | Novasonar GK 30 NA / PN |

Zurück zum Inhaltsverzeichnis

Technische Änderungen ohne Vorankündigung vorbehalten. Irrtümer vorbehalten.

▪ ML-Audio und Carbons GmbH Lautsprechertechnik ▪ Am Hemel 2 A ▪ 55124 Mainz ▪ Tel.: +49 6131 6030723 ▪ Fax: +49 6131 6030796 ▪ info@mlaudio.de ▪ www.novasonar.de

# NOVASONAR GK 60

Unsichtbares Soundsystem für Beplankungen aus Gipskarton

**Mit dem Novasonar-Sorglos-Konzept - Baustoff und Soundsystem aus einem Guss**

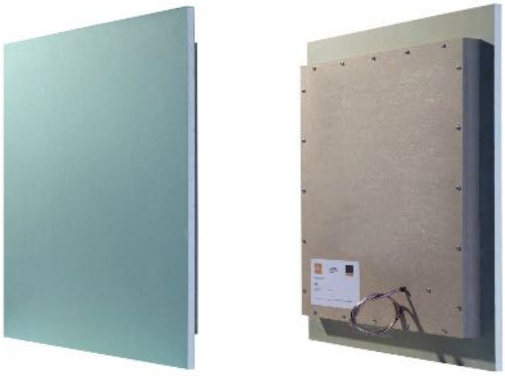

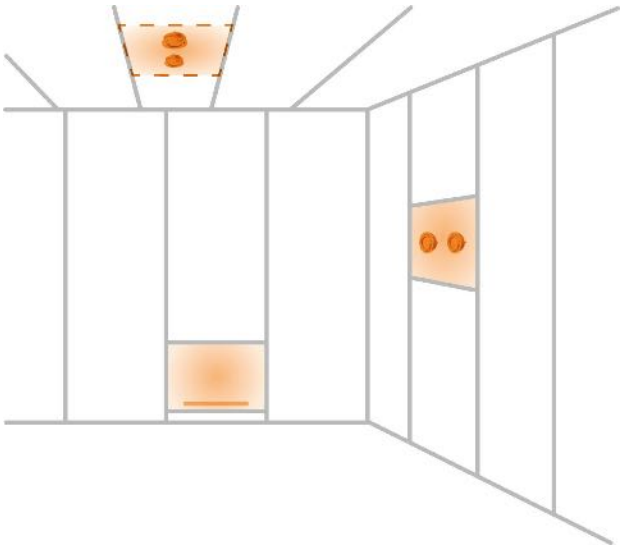

## Erhältlich in folgenden Gipskarton-Bauplatten

| | |
|---|---|
| Standardausführung: | Gipskarton-Bauplatte grün / 12,5 mm |
| Sonderausführungen: | Handelsübliche Gipskarton-Bauplatten in allen gängigen Ausführungen |

## Beschreibung / Technische Daten

Flächenlautsprecher nach dem Prinzip des Biegewellenwandlers mit einer Flächenmembran, die durch rückseitig aufgebrachte Exciter zum Schwingen angeregt wird.

Der Lautsprecher besteht aus einer handelsüblichen Gipskartonplatte mit einem werkseitig integrierten Flächenlautsprecher. Durch ein spezielles Verfahren ist die Gipskartonplatte im Bereich der Flächenmembran rückseitig auf eine Mindestdicke abgetragen und verhält sich dadurch klangneutral.

Die Oberfläche und der umlaufende Randbereich der Gipskartonplatte ist vollständig erhalten. Dadurch unterscheidet sich der Lautsprecher in Material und Montage nicht von den verwendeten Baustoffen.

Die werkseitige Integration des Flächenlautsprechers im Baustoff schließt Einbaufehler aus und gewährleistet eine durchgehende Montage- und Verarbeitungstechnik im Trockenbaugewerk ohne Materialwechsel und damit einen reibungslosen Ablauf auf der Baustelle.

Die Oberfläche kann mit allen gängigen Materialien wie beispielsweise Farben, Spachteltechniken, Tapeten usw. beschichtet werden.

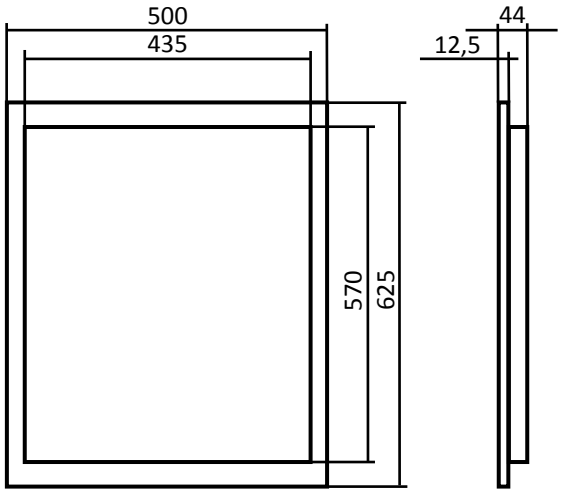


Maßangaben in Millimeter

| | |
|---|---|
| Standardabmessungen: Optional Sondermaße | 500 mm x 625 mm |
| Baustoff: | Gipskarton-Bauplatte |
| Übertragungsbereich: | 80 Hz – 20000 Hz |
| Entzerrung: | Extern |
| Abstrahlverhalten: | 180° x 180° |
| Belastbarkeit: | 60 W / 4 Ω (Optional 16 Ω) |
| Optional hochohmig: | 70/100 V |
| Empfindlichkeit: | 83 dB (1 W / 1m) |
| Max. SPL: | 101 dB (1 m) |

| | |
|---|---|
| Fabrikat: | ML-Audio und Carbons GmbH |
| Typ: | Novasonar GK 60 |

Zurück zum Inhaltsverzeichnis

Technische Änderungen ohne Vorankündigung vorbehalten. Irrtümer vorbehalten.

▪ ML-Audio und Carbons GmbH Lautsprechertechnik ▪ Am Hemel 2 A ▪ 55124 Mainz ▪ Tel.: +49 6131 6030723 ▪ Fax: +49 6131 6030796 ▪ info@mlaudio.de ▪ www.novasonar.de

# NOVASONAR GK 60 / PN

Unsichtbares Soundsystem für Beplankungen aus Gipskarton

**Mit dem Novasonar-Sorglos-Konzept - Baustoff und Soundsystem aus einem Guss**

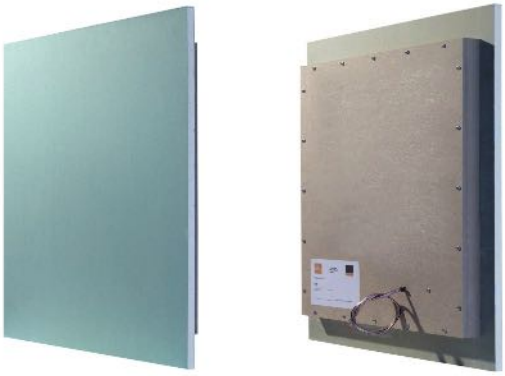

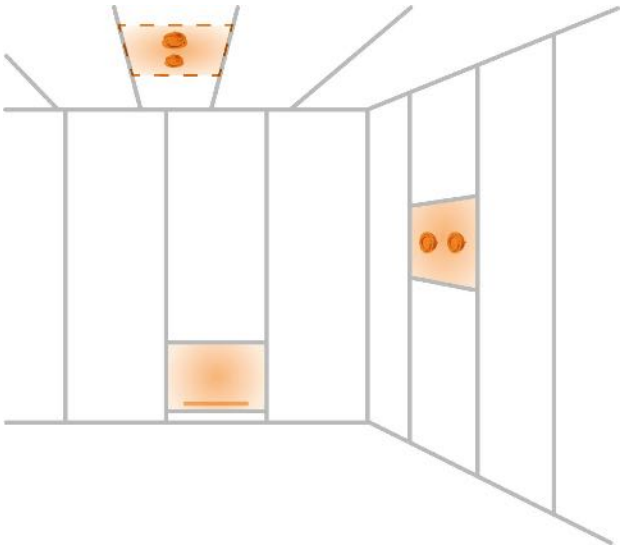

## Erhältlich in folgenden Gipskarton-Bauplatten

| | |
|---|---|
| Standardausführung: | Gipskarton-Bauplatte grün / 12,5 mm |
| Sonderausführungen: | Handelsübliche Gipskarton-Bauplatten in allen gängigen Ausführungen |

## Beschreibung / Technische Daten

Flächenlautsprecher nach dem Prinzip des Biegewellen-wandlers mit einer Flächenmembran, die durch rückseitig aufgebrachte Exciter zum Schwingen angeregt wird und mit integrierter Frequenzweiche.

Der Lautsprecher besteht aus einer handelsüblichen Gipskartonplatte mit einem werkseitig integrierten Flächenlautsprecher. Durch ein spezielles Verfahren ist die Gipskartonplatte im Bereich der Flächenmembran rückseitig auf eine Mindestdicke abgetragen und verhält sich dadurch klangneutral.

Die Oberfläche und der umlaufende Randbereich der Gipskartonplatte ist vollständig erhalten. Dadurch unterscheidet sich der Lautsprecher in Material und Montage nicht von den verwendeten Baustoffen.

Die werkseitige Integration des Flächenlautsprechers im Baustoff schließt Einbaufehler aus und gewährleistet eine durchgehende Montage- und Verarbeitungstechnik im Trockenbaugewerk ohne Materialwechsel und damit einen reibungslosen Ablauf auf der Baustelle.

Die Oberfläche kann mit allen gängigen Materialien wie beispielsweise Farben, Spachteltechniken, Tapeten usw. beschichtet werden.

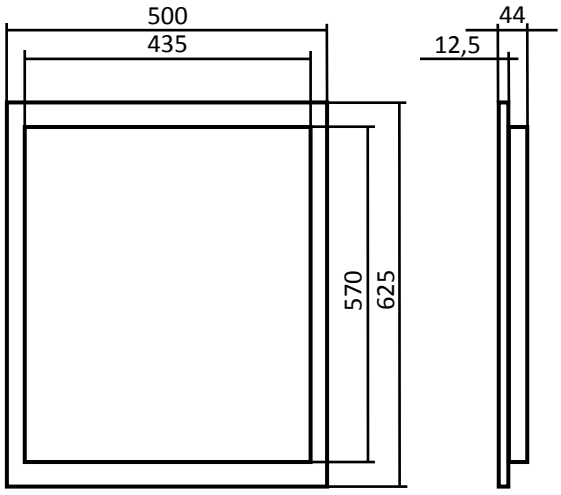


Maßangaben in Millimeter

| | |
|---|---|
| Standardabmessungen: Optional Sondermaße | 500 mm x 625 mm |
| Baustoff: | Gipskarton-Bauplatte |
| Übertragungsbereich: | 80 Hz – 20000 Hz |
| Entzerrung: | PN-Interne Frequenzweichen |
| Abstrahlverhalten: | 180° x 180° |
| Belastbarkeit: | 60 W / 4 Ω |
| Optional hochohmig: | 70/100 V |
| Empfindlichkeit: | 83 dB (1 W / 1m) |
| Max. SPL: | 101 dB (1 m) |

| | |
|---|---|
| Fabrikat: | ML-Audio und Carbons GmbH |
| Typ: | Novasonar GK 60 / PN |

Zurück zum Inhaltsverzeichnis

Technische Änderungen ohne Vorankündigung vorbehalten. Irrtümer vorbehalten.

▪ ML-Audio und Carbons GmbH Lautsprechertechnik ▪ Am Hemel 2 A ▪ 55124 Mainz ▪ Tel.: +49 6131 6030723 ▪ Fax: +49 6131 6030796 ▪ info@mlaudio.de ▪ www.novasonar.de

# NOVASONAR GK 60 Stereo

Unsichtbares Soundsystem für Beplankungen aus Gipskarton

**Mit dem Novasonar-Sorglos-Konzept - Baustoff und Soundsystem aus einem Guss**

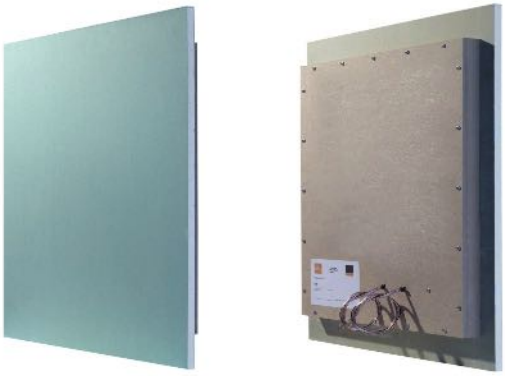

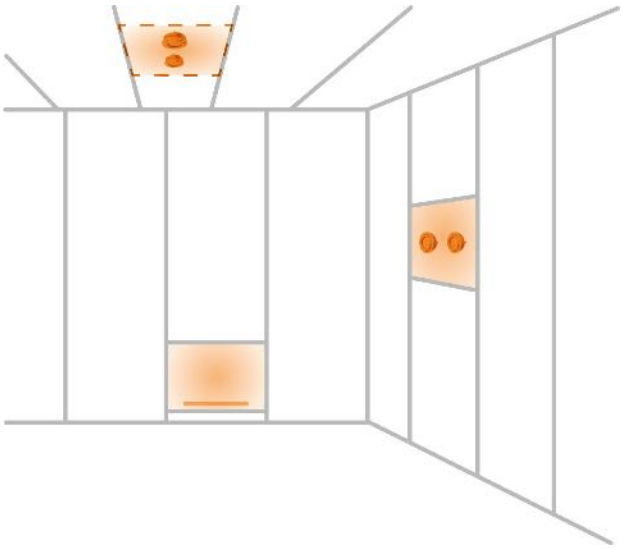

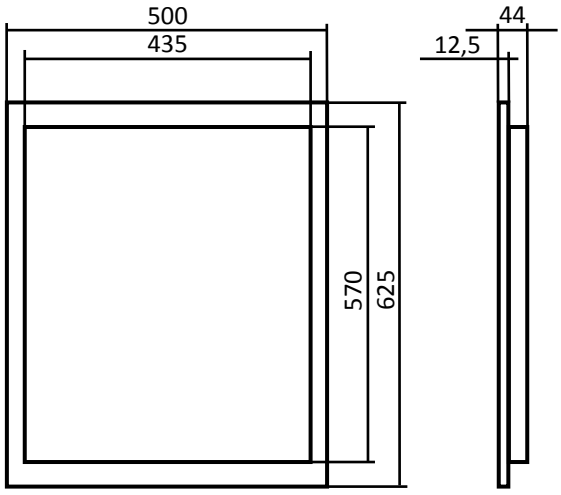


Maßangaben in Millimeter

## Erhältlich in folgenden Gipskarton-Bauplatten

| | |
|---|---|
| Standardausführung: | Gipskarton-Bauplatte grün / 12,5 mm |
| Sonderausführungen: | Handelsübliche Gipskarton-Bauplatten in allen gängigen Ausführungen |

## Beschreibung / Technische Daten

Flächenlautsprecher nach dem Prinzip des Biegewellenwandlers mit einer Flächenmembran, die durch rückseitig aufgebrachte Exciter zum Schwingen angeregt wird und mit zwei voneinander getrennten Kanälen für den Stereobetrieb.

Der Lautsprecher besteht aus einer handelsüblichen Gipskartonplatte mit einem werkseitig integrierten Flächenlautsprecher. Durch ein spezielles Verfahren ist die Gipskartonplatte im Bereich der Flächenmembran rückseitig auf eine Mindestdicke abgetragen und verhält sich dadurch klangneutral.

Die Oberfläche und der umlaufende Randbereich der Gipskartonplatte ist vollständig erhalten. Dadurch unterscheidet sich der Lautsprecher in Material und Montage nicht von den verwendeten Baustoffen.

Die werkseitige Integration des Flächenlautsprechers im Baustoff schließt Einbaufehler aus und gewährleistet eine durchgehende Montage- und Verarbeitungstechnik im Trockenbaugewerk ohne Materialwechsel und damit einen reibungslosen Ablauf auf der Baustelle.

Die Oberfläche kann mit allen gängigen Materialien wie beispielsweise Farben, Spachteltechniken, Tapeten usw. beschichtet werden.

| | |
|---|---|
| Standardabmessungen:<br>Optional Sondermaße | 500 mm x 625 mm |
| Baustoff: | Gipskarton-Bauplatte |
| Übertragungsbereich: | 80 Hz – 20000 Hz |
| Entzerrung: | Extern |
| Abstrahlverhalten: | 180° x 180° |
| Belastbarkeit: | 2 x 30 W / 2 x 8 Ω |
| Optional hochohmig: | 70/100 V |
| Empfindlichkeit: | 83 dB (1 W / 1m) |
| Max. SPL: | 101 dB (1 m) |

| | |
|---|---|
| Fabrikat: | ML-Audio und Carbons GmbH |
| Typ: | Novasonar GK 60 Stereo |

Zurück zum Inhaltsverzeichnis

Technische Änderungen ohne Vorankündigung vorbehalten. Irrtümer vorbehalten.

▪ ML-Audio und Carbons GmbH Lautsprechertechnik ▪ Am Hemel 2 A ▪ 55124 Mainz ▪ Tel.: +49 6131 6030723 ▪ Fax: +49 6131 6030796 ▪ info@mlaudio.de ▪ www.novasonar.de

# NOVASONAR GK 60 Stereo / PN

Unsichtbares Soundsystem für Beplankungen aus Gipskarton

**Mit dem Novasonar-Sorglos-Konzept - Baustoff und Soundsystem aus einem Guss**

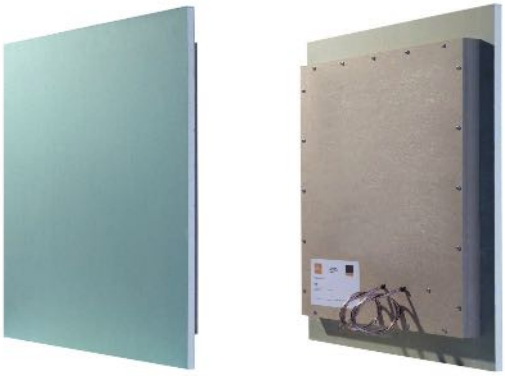

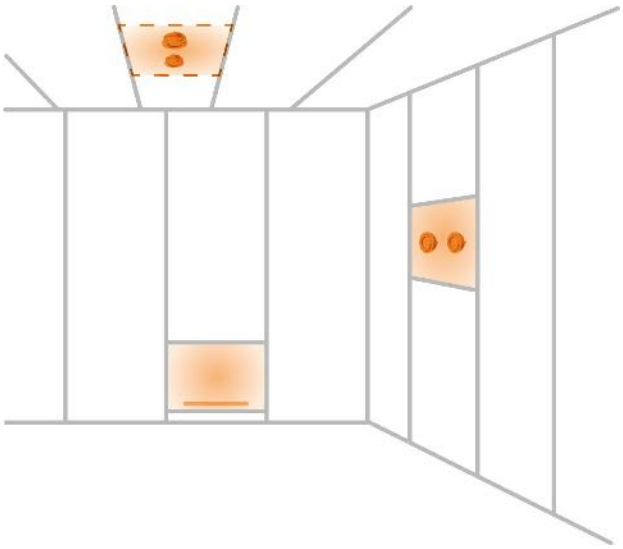

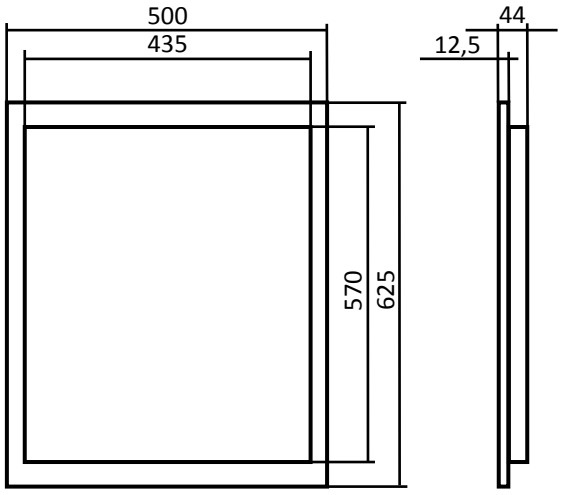


Maßangaben in Millimeter

## Erhältlich in folgenden Gipskarton-Bauplatten

| | |
|---|---|
| Standardausführung: | Gipskarton-Bauplatte grün / 12,5 mm |
| Sonderausführungen: | Handelsübliche Gipskarton-Bauplatten in allen gängigen Ausführungen |

## Beschreibung / Technische Daten

Flächenlautsprecher nach dem Prinzip des Biegewellenwandlers mit einer Flächenmembran, die durch rückseitig aufgebrachte Exciter zum Schwingen angeregt wird und mit zwei voneinander getrennten Kanälen mit zwei integrierten Frequenzweichen für den Stereobetrieb.

Der Lautsprecher besteht aus einer handelsüblichen Gipskartonplatte mit einem werkseitig integrierten Flächenlautsprecher. Durch ein spezielles Verfahren ist die Gipskartonplatte im Bereich der Flächenmembran rückseitig auf eine Mindestdicke abgetragen und verhält sich dadurch klangneutral.

Die Oberfläche und der umlaufende Randbereich der Gipskartonplatte ist vollständig erhalten. Dadurch unterscheidet sich der Lautsprecher in Material und Montage nicht von den verwendeten Baustoffen.

Die werkseitige Integration des Flächenlautsprechers im Baustoff schließt Einbaufehler aus und gewährleistet eine durchgehende Montage- und Verarbeitungstechnik im Trockenbaugewerk ohne Materialwechsel und damit einen reibungslosen Ablauf auf der Baustelle.

Die Oberfläche kann mit allen gängigen Materialien wie beispielsweise Farben, Spachteltechniken, Tapeten usw. beschichtet werden.

| | |
|---|---|
| Standardabmessungen:<br>Optional Sondermaße | 500 mm x 625 mm |
| Baustoff: | Gipskarton-Bauplatte |
| Übertragungsbereich: | 80 Hz – 20000 Hz |
| Entzerrung: | PN-Interne Frequenzweichen |
| Abstrahlverhalten: | 180° x 180° |
| Belastbarkeit: | 2 x 30 W / 2 x 8 Ω |
| Optional hochohmig: | 70/100 V |
| Empfindlichkeit: | 83 dB (1 W / 1m) |
| Max. SPL: | 101 dB (1 m) |

| | |
|---|---|
| Fabrikat: | ML-Audio und Carbons GmbH |
| Typ: | Novasonar GK 60 Stereo / PN |

Zurück zum Inhaltsverzeichnis

Technische Änderungen ohne Vorankündigung vorbehalten. Irrtümer vorbehalten.

# NOVASONAR DYNAMIC 60 GK

Unsichtbares Soundsystem für Beplankungen aus Gipskarton

**Mit dem Novasonar-Sorglos-Konzept - Baustoff und Soundsystem aus einem Guss**

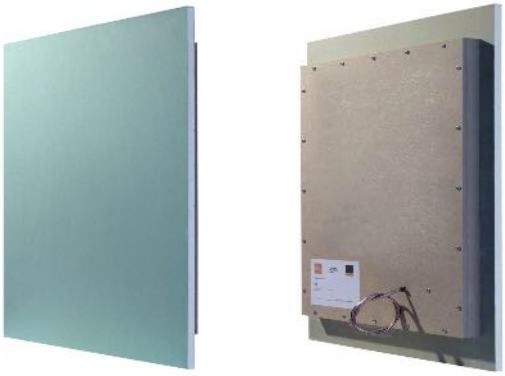

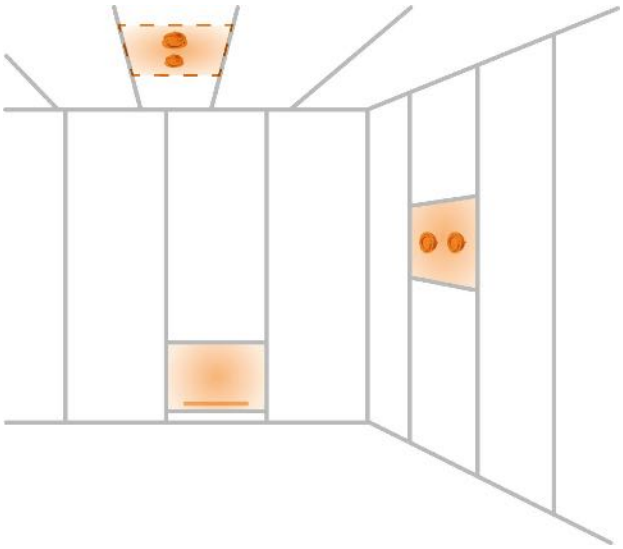

## Erhältlich in folgenden Gipskarton-Bauplatten

| | |
|---|---|
| Standardausführung: | Gipskarton-Bauplatte grün / 12,5 mm |
| Sonderausführungen: | Handelsübliche Gipskarton-Bauplatten in allen gängigen Ausführungen |

## Beschreibung / Technische Daten

Flächenlautsprecher nach dem Prinzip des Biegewellenwandlers mit einer Flächenmembran, die durch rückseitig aufgebrachte Exciter zum Schwingen angeregt wird und mit integrierter Frequenzweiche.

Der Lautsprecher besteht aus einer handelsüblichen Gipskartonplatte mit einem werkseitig integrierten Flächenlautsprecher. Durch ein spezielles Verfahren ist die Gipskartonplatte im Bereich der Flächenmembran rückseitig auf eine Dicke von 0,8 mm abgetragen und verhält sich dadurch klangneutral.

Die Oberfläche und der umlaufende Randbereich der Gipskartonplatte ist vollständig erhalten. Dadurch unterscheidet sich der Lautsprecher in Material und Montage nicht von den verwendeten Baustoffen.

Die werkseitige Integration des Flächenlautsprechers im Baustoff schließt Einbaufehler aus und gewährleistet eine durchgehende Montage- und Verarbeitungstechnik im Trockenbaugewerk ohne Materialwechsel und damit einen reibungslosen Ablauf auf der Baustelle.

Die Oberfläche kann mit allen gängigen Materialien wie beispielsweise Farben, Spachteltechniken, Tapeten usw. beschichtet werden.

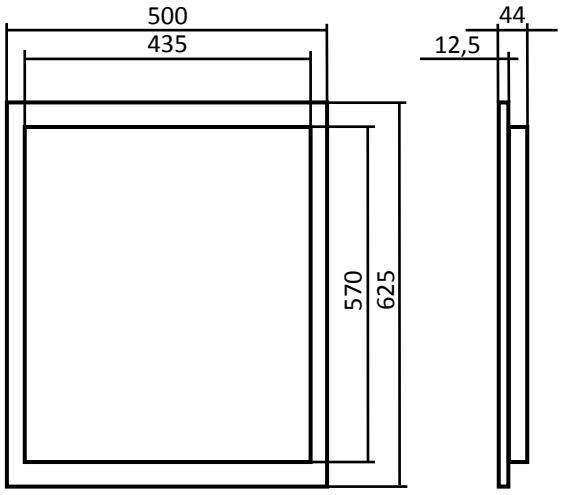


Maßangaben in Millimeter

| | |
|---|---|
| Standardabmessungen: Optional Sondermaße | 500 mm x 625 mm |
| Baustoff: | Gipskarton-Bauplatte |
| Übertragungsbereich: | 80 Hz – 20000 Hz |
| Entzerrung: | Interne Frequenzweiche |
| Abstrahlverhalten: | 180° x 180° |
| Belastbarkeit: | 60 W / 4 Ω (Optional 16 Ω) |
| Optional hochohmig: | 70/100 V |
| Empfindlichkeit: | 86 dB (1 W / 1m) |
| Max. SPL: | 104 dB (1 m) |

| | |
|---|---|
| Fabrikat: | ML-Audio und Carbons GmbH |
| Typ: | Novasonar DYNAMIC 60 GK |

Zurück zum Inhaltsverzeichnis

Technische Änderungen ohne Vorankündigung vorbehalten. Irrtümer vorbehalten.

▪ ML-Audio und Carbons GmbH Lautsprechertechnik ▪ Am Hemel 2 A ▪ 55124 Mainz ▪ Tel.: +49 6131 6030723 ▪ Fax: +49 6131 6030796 ▪ info@mlaudio.de ▪ www.novasonar.de

# NOVASONAR DYNAMIC 60 GK / PN

Unsichtbares Soundsystem für Beplankungen aus Gipskarton

**Mit dem Novasonar-Sorglos-Konzept - Baustoff und Soundsystem aus einem Guss**

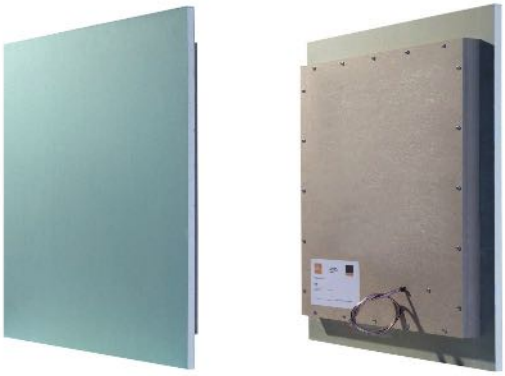

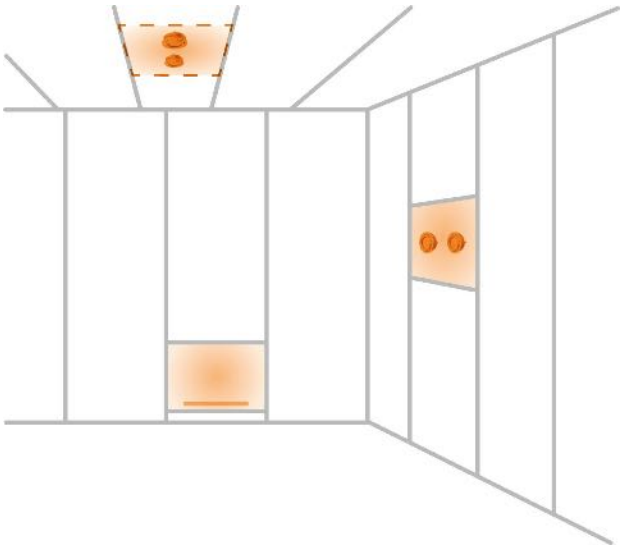

## Erhältlich in folgenden Gipskarton-Bauplatten

| | |
|---|---|
| Standardausführung: | Gipskarton-Bauplatte grün / 12,5 mm |
| Sonderausführungen: | Handelsübliche Gipskarton-Bauplatten in allen gängigen Ausführungen |

## Beschreibung / Technische Daten

Flächenlautsprecher nach dem Prinzip des Biegewellenwandlers mit einer Flächenmembran, die durch rückseitig aufgebrachte Exciter zum Schwingen angeregt wird und mit integrierter Frequenzweiche.

Der Lautsprecher besteht aus einer handelsüblichen Gipskartonplatte mit einem werkseitig integrierten Flächenlautsprecher. Durch ein spezielles Verfahren ist die Gipskartonplatte im Bereich der Flächenmembran rückseitig auf eine Dicke von 0,8 mm abgetragen und verhält sich dadurch klangneutral.

Die Oberfläche und der umlaufende Randbereich der Gipskartonplatte ist vollständig erhalten. Dadurch unterscheidet sich der Lautsprecher in Material und Montage nicht von den verwendeten Baustoffen.

Die werkseitige Integration des Flächenlautsprechers im Baustoff schließt Einbaufehler aus und gewährleistet eine durchgehende Montage- und Verarbeitungstechnik im Trockenbaugewerk ohne Materialwechsel und damit einen reibungslosen Ablauf auf der Baustelle.

Die Oberfläche kann mit allen gängigen Materialien wie beispielsweise Farben, Spachteltechniken, Tapeten usw. beschichtet werden.

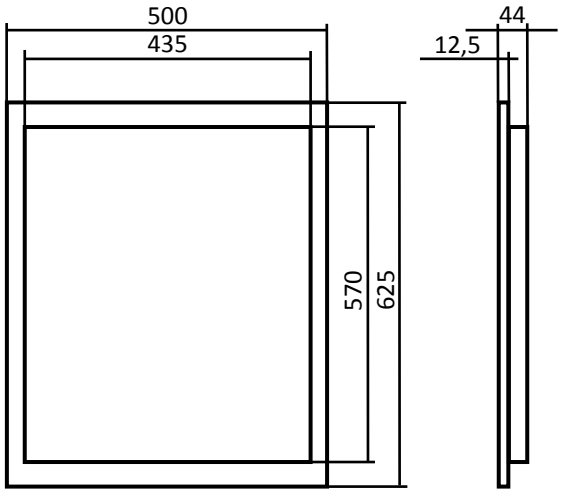


Maßangaben in Millimeter

| | |
|---|---|
| Standardabmessungen:<br>Optional Sondermaße | 500 mm x 625 mm |
| Baustoff: | Gipskarton-Bauplatte |
| Übertragungsbereich: | 80 Hz – 20000 Hz |
| Entzerrung: | Interne Frequenzweiche |
| Abstrahlverhalten: | 180° x 180° |
| Belastbarkeit: | 60 W / 6 Ω |
| Optional hochohmig: | 70/100 V |
| Empfindlichkeit: | 86 dB (1 W / 1m) |
| Max. SPL: | 104 dB (1 m) |

| | |
|---|---|
| Fabrikat: | ML-Audio und Carbons GmbH |
| Typ: | Novasonar DYNAMIC 60 GK / PN |

Zurück zum Inhaltsverzeichnis

Technische Änderungen ohne Vorankündigung vorbehalten. Irrtümer vorbehalten.

▪ ML-Audio und Carbons GmbH Lautsprechertechnik ▪ Am Hemel 2 A ▪ 55124 Mainz ▪ Tel.: +49 6131 6030723 ▪ Fax: +49 6131 6030796 ▪ info@mlaudio.de ▪ www.novasonar.de

# NOVASONAR DYNAMIC 60 GK Stereo

Unsichtbares Soundsystem für Beplankungen aus Gipskarton

**Mit dem Novasonar-Sorglos-Konzept - Baustoff und Soundsystem aus einem Guss**

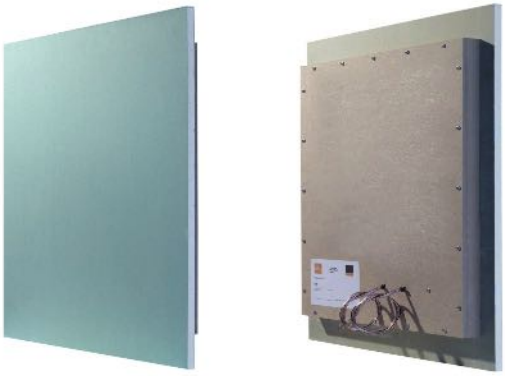

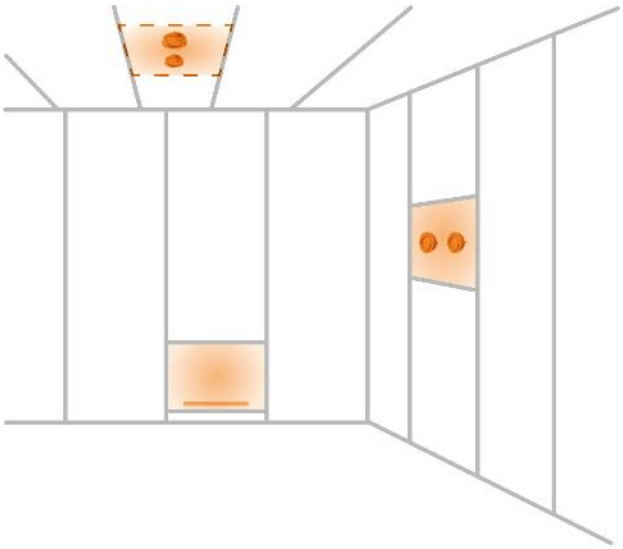

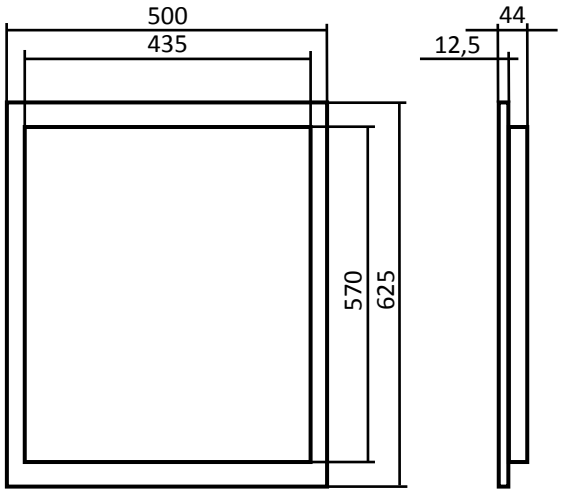


Maßangaben in Millimeter

## Erhältlich in folgenden Gipskarton-Bauplatten

| | |
|---|---|
| Standardausführung: | Gipskarton-Bauplatte grün / 12,5 mm |
| Sonderausführungen: | Handelsübliche Gipskarton-Bauplatten in allen gängigen Ausführungen |

## Beschreibung / Technische Daten

Flächenlautsprecher nach dem Prinzip des Biegewellenwandlers mit einer Flächenmembran, die durch rückseitig aufgebrachte Exciter zum Schwingen angeregt wird und mit zwei voneinander getrennten Kanälen mit zwei integrierten Frequenzweichen für den Stereobetrieb.

Der Lautsprecher besteht aus einer handelsüblichen Gipskartonplatte mit einem werkseitig integrierten Flächenlautsprecher. Durch ein spezielles Verfahren ist die Gipskartonplatte im Bereich der Flächenmembran rückseitig auf eine Dicke von 0,8 mm abgetragen und verhält sich dadurch klangneutral.

Die Oberfläche und der umlaufende Randbereich der Gipskartonplatte ist vollständig erhalten. Dadurch unterscheidet sich der Lautsprecher in Material und Montage nicht von den verwendeten Baustoffen.

Die werkseitige Integration des Flächenlautsprechers im Baustoff schließt Einbaufehler aus und gewährleistet eine durchgehende Montage- und Verarbeitungstechnik im Trockenbaugewerk ohne Materialwechsel und damit einen reibungslosen Ablauf auf der Baustelle.

Die Oberfläche kann mit allen gängigen Materialien wie beispielsweise Farben, Spachteltechniken, Tapeten usw. beschichtet werden.

| | |
|---|---|
| Standardabmessungen:<br>Optional Sondermaße | 500 mm x 625 mm |
| Baustoff: | Gipskarton-Bauplatte |
| Übertragungsbereich: | 80 Hz – 20000 Hz |
| Entzerrung: | Interne Frequenzweichen |
| Abstrahlverhalten: | 180° x 180° |
| Belastbarkeit: | 2 x 30 W / 2 x 8 Ω |
| Optional hochohmig: | 70/100 V |
| Empfindlichkeit: | 86 dB (1 W / 1m) |
| Max. SPL: | 104 dB (1 m) |

| | |
|---|---|
| Fabrikat: | ML-Audio und Carbons GmbH |
| Typ: | Novasonar DYNAMIC 60 GK Stereo |

Zurück zum Inhaltsverzeichnis

Technische Änderungen ohne Vorankündigung vorbehalten. Irrtümer vorbehalten.

▪ ML-Audio und Carbons GmbH Lautsprechertechnik ▪ Am Hemel 2 A ▪ 55124 Mainz ▪ Tel.: +49 6131 6030723 ▪ Fax: +49 6131 6030796 ▪ info@mlaudio.de ▪ www.novasonar.de

# NOVASONAR DYNAMIC 60 GK Stereo / PN

Unsichtbares Soundsystem für Beplankungen aus Gipskarton

**Mit dem Novasonar-Sorglos-Konzept - Baustoff und Soundsystem aus einem Guss**

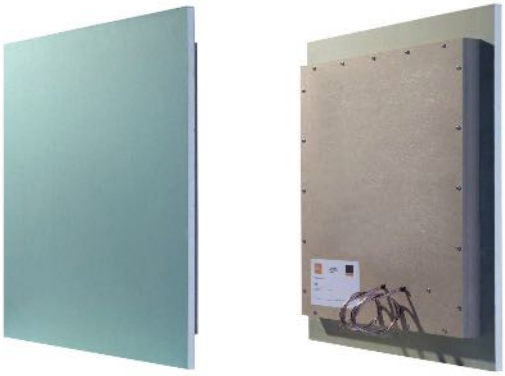

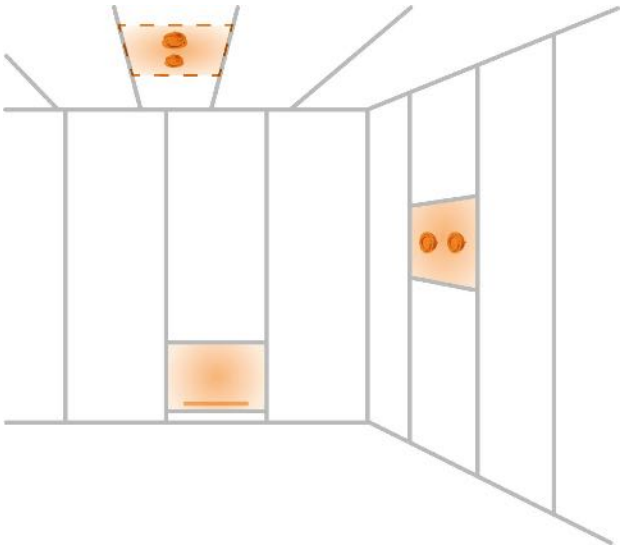

## Erhältlich in folgenden Gipskarton-Bauplatten

| | |
|---|---|
| Standardausführung: | Gipskarton-Bauplatte grün / 12,5 mm |
| Sonderausführungen: | Handelsübliche Gipskarton-Bauplatten in allen gängigen Ausführungen |

## Beschreibung / Technische Daten

Flächenlautsprecher nach dem Prinzip des Biegewellenwandlers mit einer Flächenmembran, die durch rückseitig aufgebrachte Exciter zum Schwingen angeregt wird und mit zwei voneinander getrennten Kanälen mit zwei integrierten Frequenzweichen für den Stereobetrieb.

Der Lautsprecher besteht aus einer handelsüblichen Gipskartonplatte mit einem werkseitig integrierten Flächenlautsprecher. Durch ein spezielles Verfahren ist die Gipskartonplatte im Bereich der Flächenmembran rückseitig auf eine Dicke von 0,8 mm abgetragen und verhält sich dadurch klangneutral.

Die Oberfläche und der umlaufende Randbereich der Gipskartonplatte ist vollständig erhalten. Dadurch unterscheidet sich der Lautsprecher in Material und Montage nicht von den verwendeten Baustoffen.

Die werkseitige Integration des Flächenlautsprechers im Baustoff schließt Einbaufehler aus und gewährleistet eine durchgehende Montage- und Verarbeitungstechnik im Trockenbaugewerk ohne Materialwechsel und damit einen reibungslosen Ablauf auf der Baustelle.

Die Oberfläche kann mit allen gängigen Materialien wie beispielsweise Farben, Spachteltechniken, Tapeten usw. beschichtet werden.

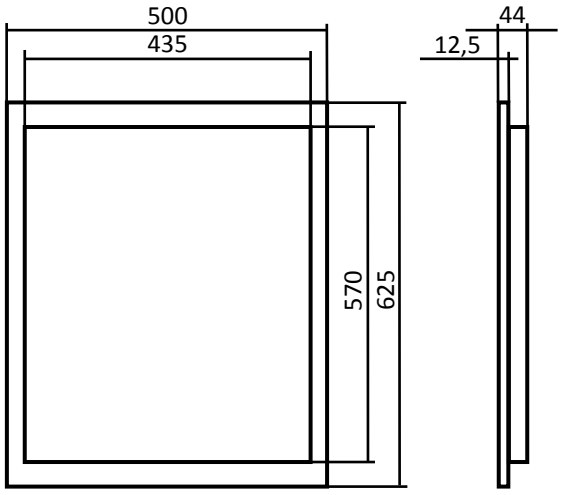


Maßangaben in Millimeter

| | |
|---|---|
| Standardabmessungen: Optional Sondermaße | 500 mm x 625 mm |
| Baustoff: | Gipskarton-Bauplatte |
| Übertragungsbereich: | 80 Hz – 20000 Hz |
| Entzerrung: | Interne Frequenzweichen |
| Abstrahlverhalten: | 180° x 180° |
| Belastbarkeit: | 2 x 30 W / 2 x 8 Ω |
| Optional hochohmig: | 70/100 V |
| Empfindlichkeit: | 86 dB (1 W / 1m) |
| Max. SPL: | 104 dB (1 m) |

| | |
|---|---|
| Fabrikat: | ML-Audio und Carbons GmbH |
| Typ: | Novasonar DYNAMIC 60 GK Stereo / PN |

Zurück zum Inhaltsverzeichnis

Technische Änderungen ohne Vorankündigung vorbehalten. Irrtümer vorbehalten.

▪ ML-Audio und Carbons GmbH Lautsprechertechnik ▪ Am Hemel 2 A ▪ 55124 Mainz ▪ Tel.: +49 6131 6030723 ▪ Fax: +49 6131 6030796 ▪ info@mlaudio.de ▪ www.novasonar.de

# NOVASONAR GK 60 NA

Unsichtbares Soundsystem für Beplankungen aus Gipskarton

**Mit dem Novasonar-Sorglos-Konzept - Baustoff und Soundsystem aus einem Guss**

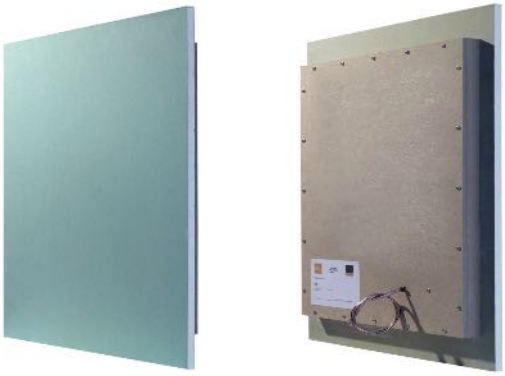

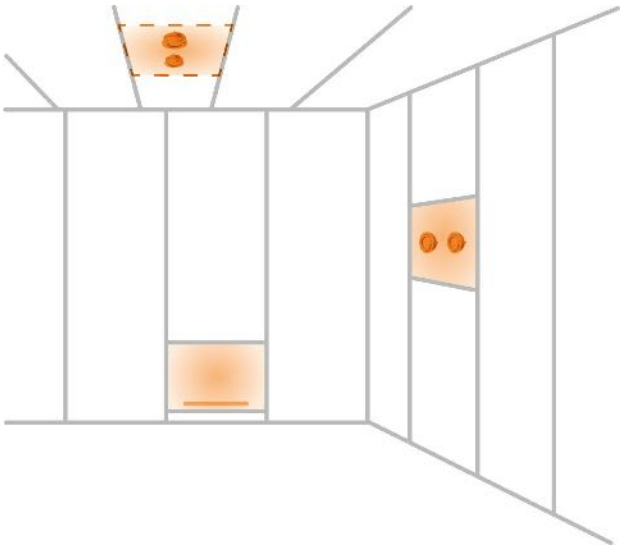

## Erhältlich in folgenden Gipskarton-Bauplatten

| | |
|---|---|
| Standardausführung: | Gipskarton-Bauplatte grün / 12,5 mm |
| Sonderausführungen: | Handelsübliche Gipskarton-Bauplatten in allen gängigen Ausführungen |

## Beschreibung / Technische Daten

Flächenlautsprecher nach dem Prinzip des Biegewellenwandlers mit einer Flächenmembran, die durch rückseitig aufgebrachte Exciter zum Schwingen angeregt wird.

Der Lautsprecher besteht aus einer handelsüblichen Gipskartonplatte mit einem werkseitig integrierten Flächenlautsprecher. Durch ein spezielles Verfahren ist die Gipskartonplatte im Bereich der Flächenmembran rückseitig auf eine Mindestdicke abgetragen und verhält sich dadurch klangneutral.

Die Oberfläche und der umlaufende Randbereich der Gipskartonplatte ist vollständig erhalten. Dadurch unterscheidet sich der Lautsprecher in Material und Montage nicht von den verwendeten Baustoffen.

Die werkseitige Integration des Flächenlautsprechers im Baustoff schließt Einbaufehler aus und gewährleistet eine durchgehende Montage- und Verarbeitungstechnik im Trockenbaugewerk ohne Materialwechsel und damit einen reibungslosen Ablauf auf der Baustelle.

Die Oberfläche kann mit allen gängigen Materialien wie beispielsweise Farben, Spachteltechniken, Tapeten usw. beschichtet werden.

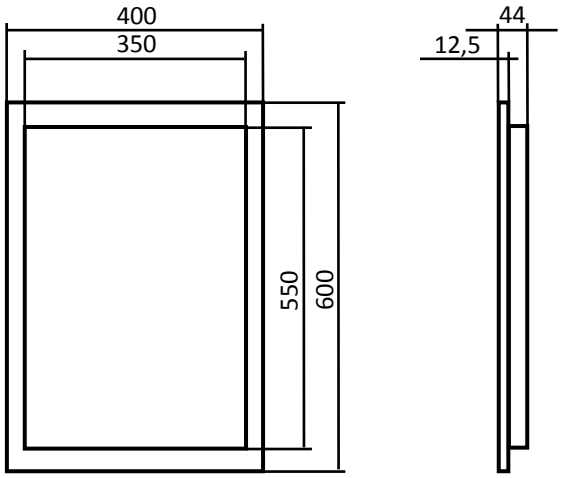


Maßangaben in Millimeter

| | |
|---|---|
| Standardabmessungen: Optional Sondermaße | **400 mm x 600 mm** |
| Baustoff: | Gipskarton-Bauplatte |
| Übertragungsbereich: | 80 Hz – 20000 Hz |
| Entzerrung: | Extern |
| Abstrahlverhalten: | 180° x 180° |
| Belastbarkeit: | 60 W / 4 Ω (Optional 16 Ω) |
| Optional hochohmig: | 70/100 V |
| Empfindlichkeit: | 83 dB (1 W / 1m) |
| Max. SPL: | 101 dB (1 m) |

| | |
|---|---|
| Fabrikat: | ML-Audio und Carbons GmbH |
| Typ: | Novasonar GK 60 NA |

Zurück zum Inhaltsverzeichnis

Technische Änderungen ohne Vorankündigung vorbehalten. Irrtümer vorbehalten.

▪ ML-Audio und Carbons GmbH Lautsprechertechnik ▪ Am Hemel 2 A ▪ 55124 Mainz ▪ Tel.: +49 6131 6030723 ▪ Fax: +49 6131 6030796 ▪ info@mlaudio.de ▪ www.novasonar.de

# NOVASONAR GK 60 NA / PN

Unsichtbares Soundsystem für Beplankungen aus Gipskarton

**Mit dem Novasonar-Sorglos-Konzept - Baustoff und Soundsystem aus einem Guss**

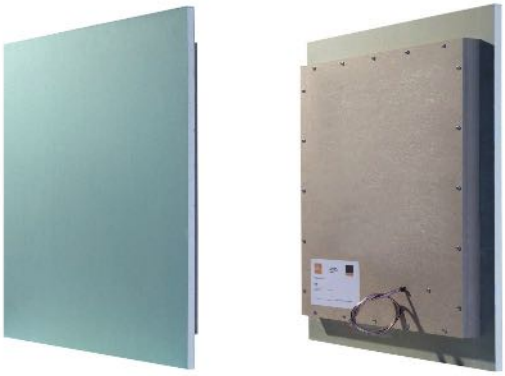

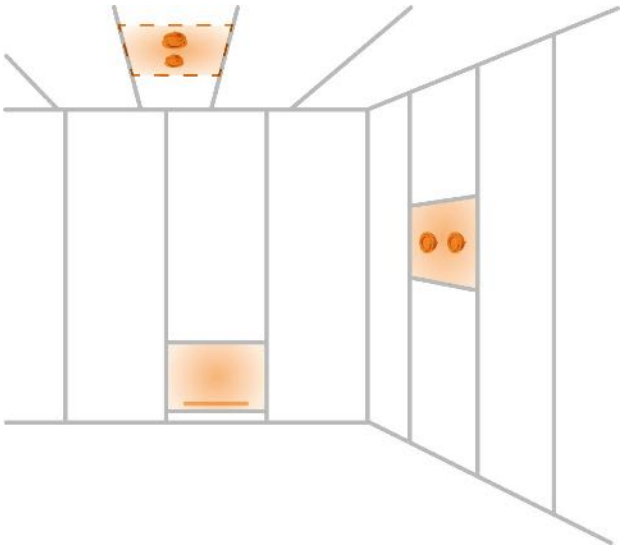

## Erhältlich in folgenden Gipskarton-Bauplatten

| | |
|---|---|
| Standardausführung: | Gipskarton-Bauplatte grün / 12,5 mm |
| Sonderausführungen: | Handelsübliche Gipskarton-Bauplatten in allen gängigen Ausführungen |

## Beschreibung / Technische Daten

Flächenlautsprecher nach dem Prinzip des Biegewellenwandlers mit einer Flächenmembran, die durch rückseitig aufgebrachte Exciter zum Schwingen angeregt wird und mit integrierter Frequenzweiche.

Der Lautsprecher besteht aus einer handelsüblichen Gipskartonplatte mit einem werkseitig integrierten Flächenlautsprecher. Durch ein spezielles Verfahren ist die Gipskartonplatte im Bereich der Flächenmembran rückseitig auf eine Mindestdicke abgetragen und verhält sich dadurch klangneutral.

Die Oberfläche und der umlaufende Randbereich der Gipskartonplatte ist vollständig erhalten. Dadurch unterscheidet sich der Lautsprecher in Material und Montage nicht von den verwendeten Baustoffen.

Die werkseitige Integration des Flächenlautsprechers im Baustoff schließt Einbaufehler aus und gewährleistet eine durchgehende Montage- und Verarbeitungstechnik im Trockenbaugewerk ohne Materialwechsel und damit einen reibungslosen Ablauf auf der Baustelle.

Die Oberfläche kann mit allen gängigen Materialien wie beispielsweise Farben, Spachteltechniken, Tapeten usw. beschichtet werden.

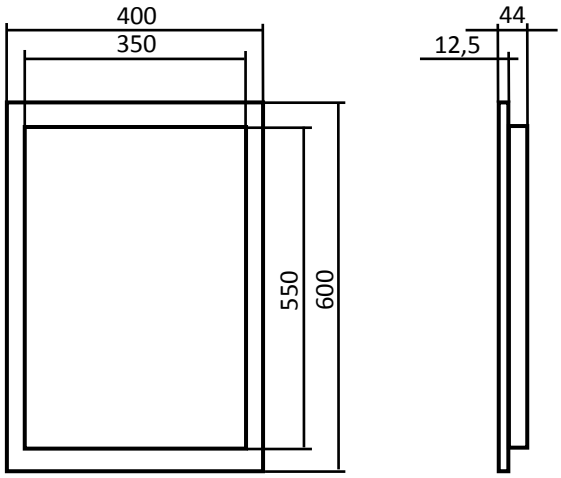


Maßangaben in Millimeter

| | |
|---|---|
| Standardabmessungen:<br>Optional Sondermaße | **400 mm x 600 mm** |
| Baustoff: | Gipskarton-Bauplatte |
| Übertragungsbereich: | 80 Hz – 20000 Hz |
| Entzerrung: | PN-Interne Frequenzweichen |
| Abstrahlverhalten: | 180° x 180° |
| Belastbarkeit: | 60 W / 4 Ω |
| Optional hochohmig: | 70/100 V |
| Empfindlichkeit: | 83 dB (1 W / 1m) |
| Max. SPL: | 101 dB (1 m) |

| | |
|---|---|
| Fabrikat: | ML-Audio und Carbons GmbH |
| Typ: | Novasonar GK 60 NA / PN |

Zurück zum Inhaltsverzeichnis

Technische Änderungen ohne Vorankündigung vorbehalten. Irrtümer vorbehalten.

▪ ML-Audio und Carbons GmbH Lautsprechertechnik ▪ Am Hemel 2 A ▪ 55124 Mainz ▪ Tel.: +49 6131 6030723 ▪ Fax: +49 6131 6030796 ▪ info@mlaudio.de ▪ www.novasonar.de

# NOVASONAR GK 60 Stereo NA

Unsichtbares Soundsystem für Beplankungen aus Gipskarton

**Mit dem Novasonar-Sorglos-Konzept - Baustoff und Soundsystem aus einem Guss**

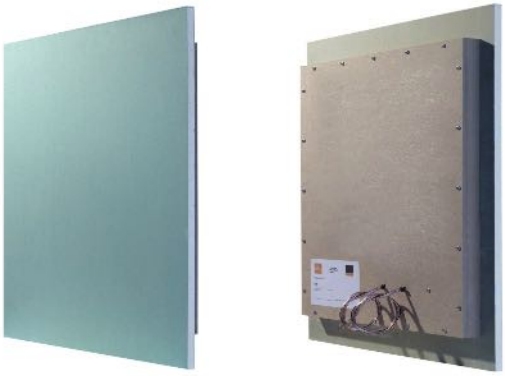

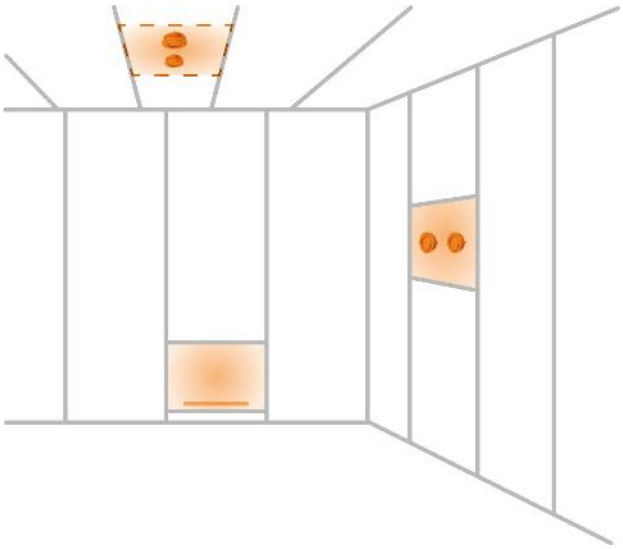

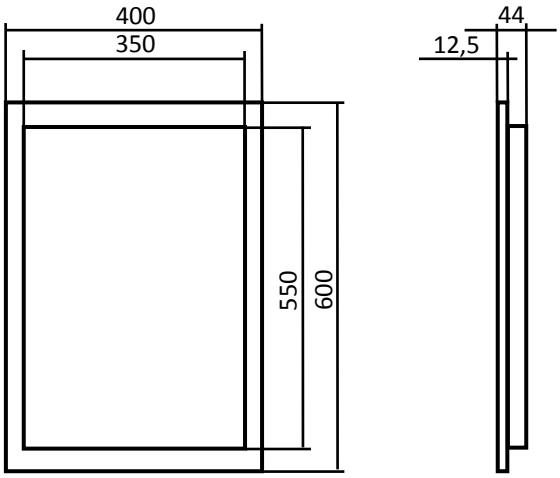


Maßangaben in Millimeter

## Erhältlich in folgenden Gipskarton-Bauplatten

| | |
|---|---|
| Standardausführung: | Gipskarton-Bauplatte grün / 12,5 mm |
| Sonderausführungen: | Handelsübliche Gipskarton-Bauplatten in allen gängigen Ausführungen |

## Beschreibung / Technische Daten

Flächenlautsprecher nach dem Prinzip des Biegewellenwandlers mit einer Flächenmembran, die durch rückseitig aufgebrachte Exciter zum Schwingen angeregt wird und mit zwei voneinander getrennten Kanälen für den Stereobetrieb.

Der Lautsprecher besteht aus einer handelsüblichen Gipskartonplatte mit einem werkseitig integrierten Flächenlautsprecher. Durch ein spezielles Verfahren ist die Gipskartonplatte im Bereich der Flächenmembran rückseitig auf eine Mindestdicke abgetragen und verhält sich dadurch klangneutral.

Die Oberfläche und der umlaufende Randbereich der Gipskartonplatte ist vollständig erhalten. Dadurch unterscheidet sich der Lautsprecher in Material und Montage nicht von den verwendeten Baustoffen.

Die werkseitige Integration des Flächenlautsprechers im Baustoff schließt Einbaufehler aus und gewährleistet eine durchgehende Montage- und Verarbeitungstechnik im Trockenbaugewerk ohne Materialwechsel und damit einen reibungslosen Ablauf auf der Baustelle.

Die Oberfläche kann mit allen gängigen Materialien wie beispielsweise Farben, Spachteltechniken, Tapeten usw. beschichtet werden.

| | |
|---|---|
| Standardabmessungen:<br>Optional Sondermaße | **400 mm x 600 mm** |
| Baustoff: | Gipskarton-Bauplatte |
| Übertragungsbereich: | 80 Hz – 20000 Hz |
| Entzerrung: | Extern |
| Abstrahlverhalten: | 180° x 180° |
| Belastbarkeit: | 2 x 30 W / 2 x 8 Ω |
| Optional hochohmig: | 70/100 V |
| Empfindlichkeit: | 83 dB (1 W / 1m) |
| Max. SPL: | 101 dB (1 m) |

| | |
|---|---|
| Fabrikat: | ML-Audio und Carbons GmbH |
| Typ: | Novasonar GK 60 Stereo NA |

Zurück zum Inhaltsverzeichnis

Technische Änderungen ohne Vorankündigung vorbehalten. Irrtümer vorbehalten.

# NOVASONAR GK 60 Stereo NA / PN

Unsichtbares Soundsystem für Beplankungen aus Gipskarton

**Mit dem Novasonar-Sorglos-Konzept - Baustoff und Soundsystem aus einem Guss**

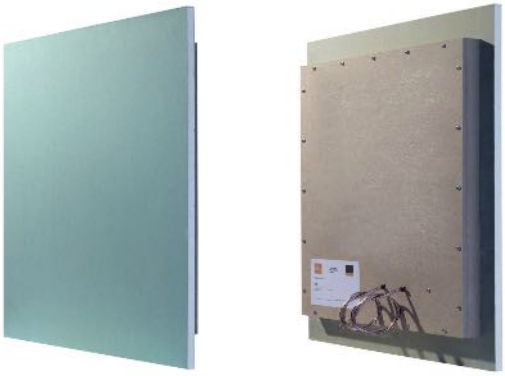

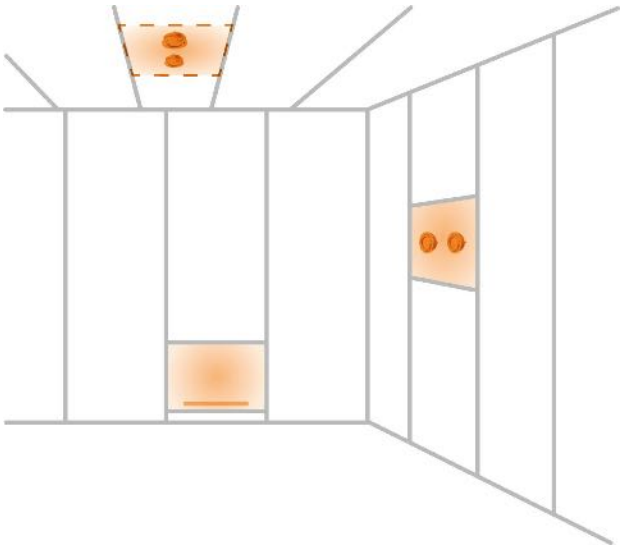

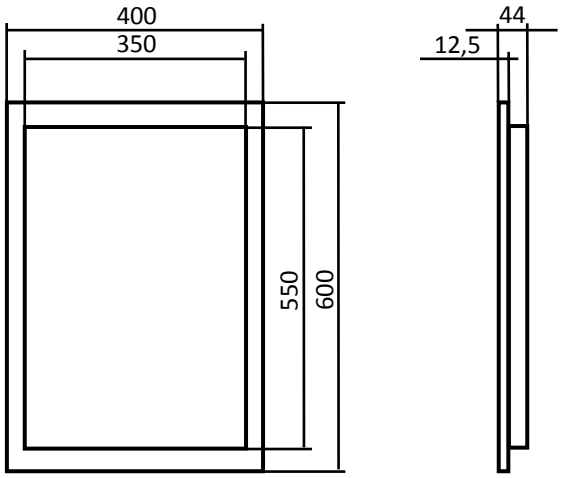


Maßangaben in Millimeter

## Erhältlich in folgenden Gipskarton-Bauplatten

| | |
|---|---|
| Standardausführung: | Gipskarton-Bauplatte grün / 12,5 mm |
| Sonderausführungen: | Handelsübliche Gipskarton-Bauplatten in allen gängigen Ausführungen |

## Beschreibung / Technische Daten

Flächenlautsprecher nach dem Prinzip des Biegewellenwandlers mit einer Flächenmembran, die durch rückseitig aufgebrachte Exciter zum Schwingen angeregt wird und mit zwei voneinander getrennten Kanälen mit zwei integrierten Frequenzweichen für den Stereobetrieb.

Der Lautsprecher besteht aus einer handelsüblichen Gipskartonplatte mit einem werkseitig integrierten Flächenlautsprecher. Durch ein spezielles Verfahren ist die Gipskartonplatte im Bereich der Flächenmembran rückseitig auf eine Mindestdicke abgetragen und verhält sich dadurch klangneutral.

Die Oberfläche und der umlaufende Randbereich der Gipskartonplatte ist vollständig erhalten. Dadurch unterscheidet sich der Lautsprecher in Material und Montage nicht von den verwendeten Baustoffen.

Die werkseitige Integration des Flächenlautsprechers im Baustoff schließt Einbaufehler aus und gewährleistet eine durchgehende Montage- und Verarbeitungstechnik im Trockenbaugewerk ohne Materialwechsel und damit einen reibungslosen Ablauf auf der Baustelle.

Die Oberfläche kann mit allen gängigen Materialien wie beispielsweise Farben, Spachteltechniken, Tapeten usw. beschichtet werden.

| | |
|---|---|
| Standardabmessungen:<br>Optional Sondermaße | **400 mm x 600 mm** |
| Baustoff: | Gipskarton-Bauplatte |
| Übertragungsbereich: | 80 Hz – 20000 Hz |
| Entzerrung: | PN-Interne Frequenzweichen |
| Abstrahlverhalten: | 180° x 180° |
| Belastbarkeit: | 2 x 30 W / 2 x 8 Ω |
| Optional hochohmig: | 70/100 V |
| Empfindlichkeit: | 83 dB (1 W / 1m) |
| Max. SPL: | 101 dB (1 m) |

| | |
|---|---|
| Fabrikat: | ML-Audio und Carbons GmbH |
| Typ: | Novasonar GK 60 Stereo NA / PN |

Zurück zum Inhaltsverzeichnis

Technische Änderungen ohne Vorankündigung vorbehalten. Irrtümer vorbehalten.

▪ ML-Audio und Carbons GmbH Lautsprechertechnik ▪ Am Hemel 2 A ▪ 55124 Mainz ▪ Tel.: +49 6131 6030723 ▪ Fax: +49 6131 6030796 ▪ info@mlaudio.de ▪ www.novasonar.de

# NOVASONAR DYNAMIC 60 GK NA

Unsichtbares Soundsystem für Beplankungen aus Gipskarton

**Mit dem Novasonar-Sorglos-Konzept - Baustoff und Soundsystem aus einem Guss**

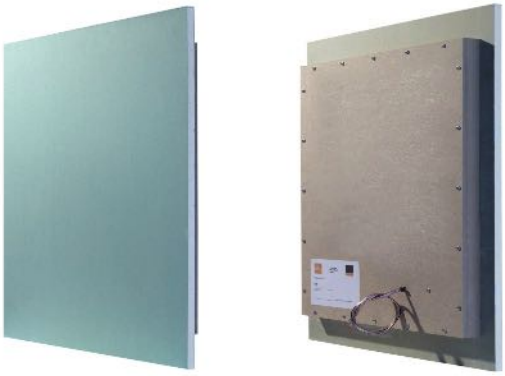

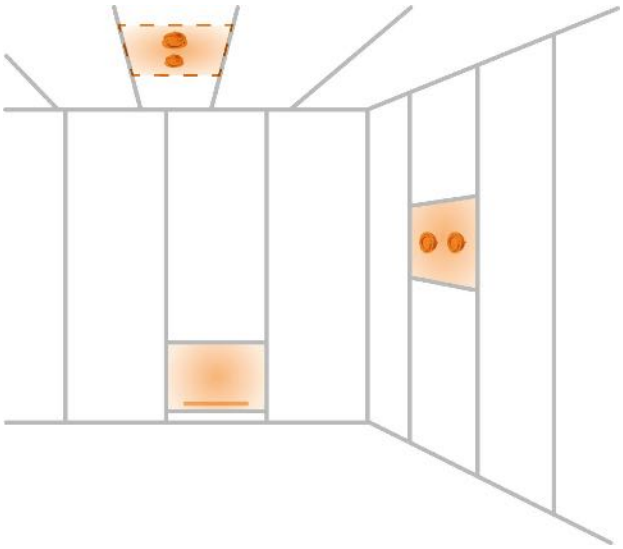

## Erhältlich in folgenden Gipskarton-Bauplatten

| | |
|---|---|
| Standardausführung: | Gipskarton-Bauplatte grün / 12,5 mm |
| Sonderausführungen: | Handelsübliche Gipskarton-Bauplatten in allen gängigen Ausführungen |

## Beschreibung / Technische Daten

Flächenlautsprecher nach dem Prinzip des Biegewellenwandlers mit einer Flächenmembran, die durch rückseitig aufgebrachte Exciter zum Schwingen angeregt wird und mit integrierter Frequenzweiche.

Der Lautsprecher besteht aus einer handelsüblichen Gipskartonplatte mit einem werkseitig integrierten Flächenlautsprecher. Durch ein spezielles Verfahren ist die Gipskartonplatte im Bereich der Flächenmembran rückseitig auf eine Dicke von 0,8 mm abgetragen und verhält sich dadurch klangneutral.

Die Oberfläche und der umlaufende Randbereich der Gipskartonplatte ist vollständig erhalten. Dadurch unterscheidet sich der Lautsprecher in Material und Montage nicht von den verwendeten Baustoffen.

Die werkseitige Integration des Flächenlautsprechers im Baustoff schließt Einbaufehler aus und gewährleistet eine durchgehende Montage- und Verarbeitungstechnik im Trockenbaugewerk ohne Materialwechsel und damit einen reibungslosen Ablauf auf der Baustelle.

Die Oberfläche kann mit allen gängigen Materialien wie beispielsweise Farben, Spachteltechniken, Tapeten usw. beschichtet werden.

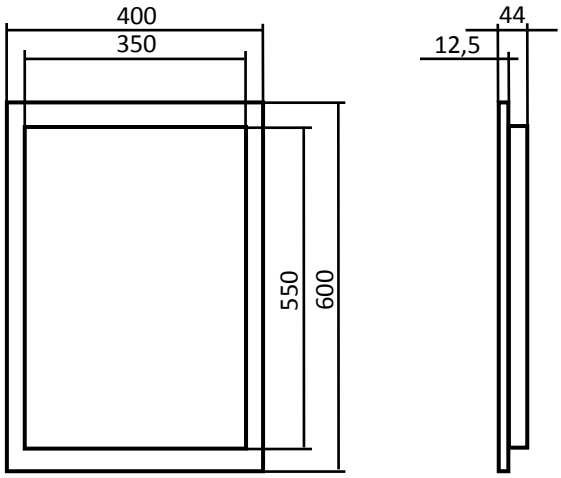


Maßangaben in Millimeter

| | |
|---|---|
| Standardabmessungen: Optional Sondermaße | **400 mm x 600 mm** |
| Baustoff: | Gipskarton-Bauplatte |
| Übertragungsbereich: | 80 Hz – 20000 Hz Interne |
| Entzerrung: | Frequenzweiche |
| Abstrahlverhalten: | 180° x 180° |
| Belastbarkeit: | 60 W / 4 Ω (Optional 16 Ω) |
| Optional hochohmig: | 70/100 V |
| Empfindlichkeit: | 86 dB (1 W / 1m) |
| Max. SPL: | 104 dB (1 m) |

| | |
|---|---|
| Fabrikat: | ML-Audio und Carbons GmbH |
| Typ: | Novasonar DYNAMIC 60 GK NA |

Zurück zum Inhaltsverzeichnis

Technische Änderungen ohne Vorankündigung vorbehalten. Irrtümer vorbehalten.

▪ ML-Audio und Carbons GmbH Lautsprechertechnik ▪ Am Hemel 2 A ▪ 55124 Mainz ▪ Tel.: +49 6131 6030723 ▪ Fax: +49 6131 6030796 ▪ info@mlaudio.de ▪ www.novasonar.de

# NOVASONAR DYNAMIC 60 GK NA / PN

Unsichtbares Soundsystem für Beplankungen aus Gipskarton

**Mit dem Novasonar-Sorglos-Konzept - Baustoff und Soundsystem aus einem Guss**

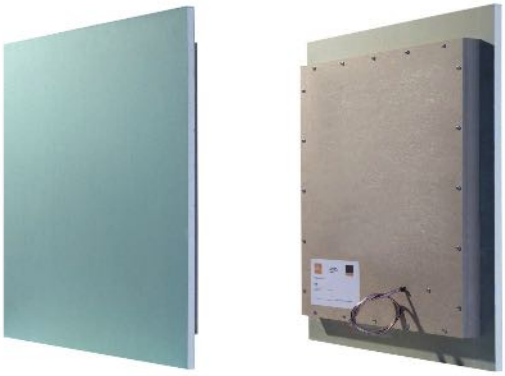

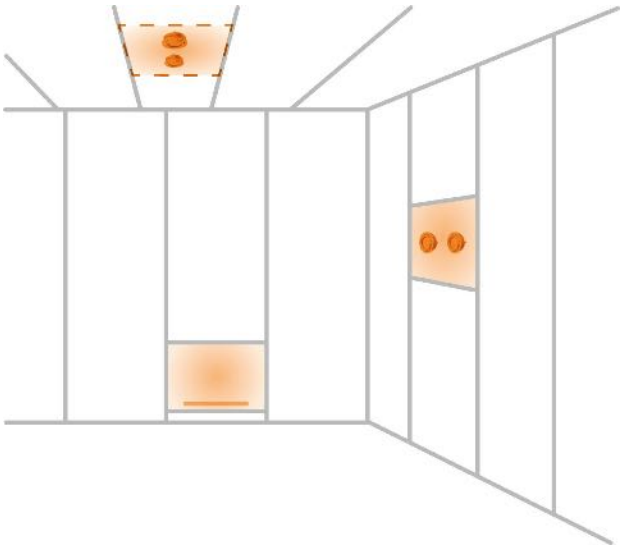

## Erhältlich in folgenden Gipskarton-Bauplatten

| | |
|---|---|
| Standardausführung: | Gipskarton-Bauplatte grün / 12,5 mm |
| Sonderausführungen: | Handelsübliche Gipskarton-Bauplatten in allen gängigen Ausführungen |

## Beschreibung / Technische Daten

Flächenlautsprecher nach dem Prinzip des Biegewellenwandlers mit einer Flächenmembran, die durch rückseitig aufgebrachte Exciter zum Schwingen angeregt wird und mit integrierter Frequenzweiche.

Der Lautsprecher besteht aus einer handelsüblichen Gipskartonplatte mit einem werkseitig integrierten Flächenlautsprecher. Durch ein spezielles Verfahren ist die Gipskartonplatte im Bereich der Flächenmembran rückseitig auf eine Dicke von 0,8 mm abgetragen und verhält sich dadurch klangneutral.

Die Oberfläche und der umlaufende Randbereich der Gipskartonplatte ist vollständig erhalten. Dadurch unterscheidet sich der Lautsprecher in Material und Montage nicht von den verwendeten Baustoffen.

Die werkseitige Integration des Flächenlautsprechers im Baustoff schließt Einbaufehler aus und gewährleistet eine durchgehende Montage- und Verarbeitungstechnik im Trockenbaugewerk ohne Materialwechsel und damit einen reibungslosen Ablauf auf der Baustelle.

Die Oberfläche kann mit allen gängigen Materialien wie beispielsweise Farben, Spachteltechniken, Tapeten usw. beschichtet werden.

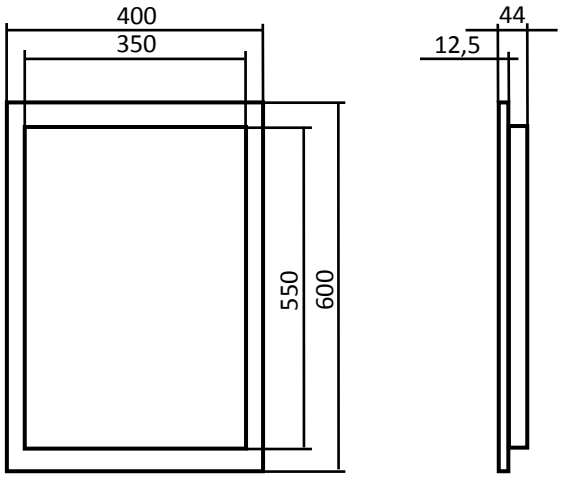


Maßangaben in Millimeter

| | |
|---|---|
| Standardabmessungen: Optional Sondermaße | **400 mm x 600mm** |
| Baustoff: | Gipskarton-Bauplatte |
| Übertragungsbereich: | 80 Hz – 20000 Hz |
| Entzerrung: | Interne Frequenzweiche |
| Abstrahlverhalten: | 180° x 180° |
| Belastbarkeit: | 60 W / 6 Ω |
| Optional hochohmig: | 70/100 V |
| Empfindlichkeit: | 86 dB (1 W / 1m) |
| Max. SPL: | 104 dB (1 m) |

| | |
|---|---|
| Fabrikat: | ML-Audio und Carbons GmbH |
| Typ: | Novasonar DYNAMIC 60 GK NA / PN |

Zurück zum Inhaltsverzeichnis

Technische Änderungen ohne Vorankündigung vorbehalten. Irrtümer vorbehalten.

▪ ML-Audio und Carbons GmbH Lautsprechertechnik ▪ Am Hemel 2 A ▪ 55124 Mainz ▪ Tel.: +49 6131 6030723 ▪ Fax: +49 6131 6030796 ▪ info@mlaudio.de ▪ www.novasonar.de

# NOVASONAR DYNAMIC 60 GK Stereo NA

Unsichtbares Soundsystem für Beplankungen aus Gipskarton

**Mit dem Novasonar-Sorglos-Konzept - Baustoff und Soundsystem aus einem Guss**

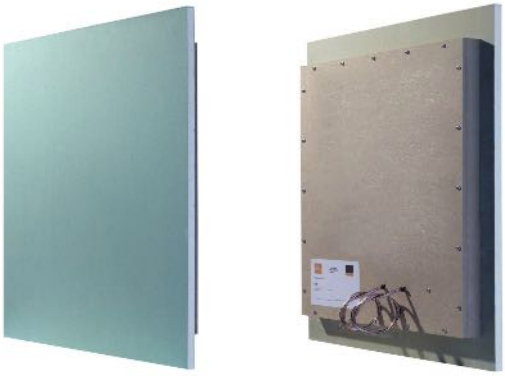

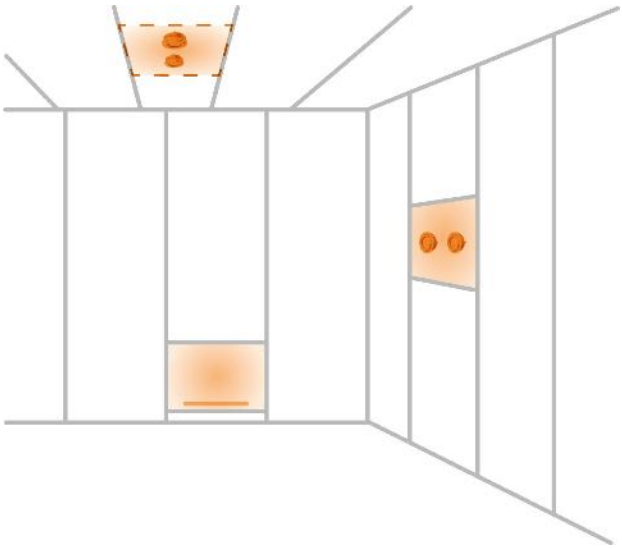

## Erhältlich in folgenden Gipskarton-Bauplatten

| | |
|---|---|
| Standardausführung: | Gipskarton-Bauplatte grün / 12,5 mm |
| Sonderausführungen: | Handelsübliche Gipskarton-Bauplatten in allen gängigen Ausführungen |

## Beschreibung / Technische Daten

Flächenlautsprecher nach dem Prinzip des Biegewellenwandlers mit einer Flächenmembran, die durch rückseitig aufgebrachte Exciter zum Schwingen angeregt wird und mit zwei voneinander getrennten Kanälen mit zwei integrierten Frequenzweichen für den Stereobetrieb.

Der Lautsprecher besteht aus einer handelsüblichen Gipskartonplatte mit einem werkseitig integrierten Flächenlautsprecher. Durch ein spezielles Verfahren ist die Gipskartonplatte im Bereich der Flächenmembran rückseitig auf eine Dicke von 0,8 mm abgetragen und verhält sich dadurch klangneutral.

Die Oberfläche und der umlaufende Randbereich der Gipskartonplatte ist vollständig erhalten. Dadurch unterscheidet sich der Lautsprecher in Material und Montage nicht von den verwendeten Baustoffen.

Die werkseitige Integration des Flächenlautsprechers im Baustoff schließt Einbaufehler aus und gewährleistet eine durchgehende Montage- und Verarbeitungstechnik im Trockenbaugewerk ohne Materialwechsel und damit einen reibungslosen Ablauf auf der Baustelle.

Die Oberfläche kann mit allen gängigen Materialien wie beispielsweise Farben, Spachteltechniken, Tapeten usw. beschichtet werden.

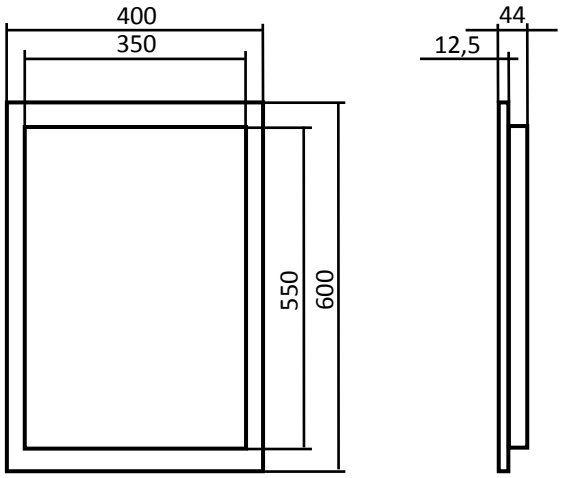


Maßangaben in Millimeter

| | |
|---|---|
| Standardabmessungen:<br>Optional Sondermaße | **400 mm x 600 mm** |
| Baustoff: | Gipskarton-Bauplatte |
| Übertragungsbereich: | 80 Hz – 20000 Hz |
| Entzerrung: | Interne Frequenzweichen |
| Abstrahlverhalten: | 180° x 180° |
| Belastbarkeit: | 2 x 30 W / 2 x 8 Ω |
| Optional hochohmig: | 70/100 V |
| Empfindlichkeit: | 86 dB (1 W / 1m) |
| Max. SPL: | 104 dB (1 m) |

| | |
|---|---|
| Fabrikat: | ML-Audio und Carbons GmbH |
| Typ: | Novasonar DYNAMIC 60 GK Stereo NA |

Zurück zum Inhaltsverzeichnis

Technische Änderungen ohne Vorankündigung vorbehalten. Irrtümer vorbehalten.

▪ ML-Audio und Carbons GmbH Lautsprechertechnik ▪ Am Hemel 2 A ▪ 55124 Mainz ▪ Tel.: +49 6131 6030723 ▪ Fax: +49 6131 6030796 ▪ info@mlaudio.de ▪ www.novasonar.de

# NOVASONAR DYNAMIC 60 GK Stereo NA / PN

Unsichtbares Soundsystem für Beplankungen aus Gipskarton

**Mit dem Novasonar-Sorglos-Konzept - Baustoff und Soundsystem aus einem Guss**

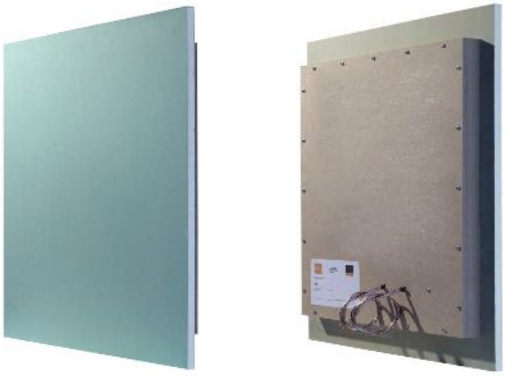

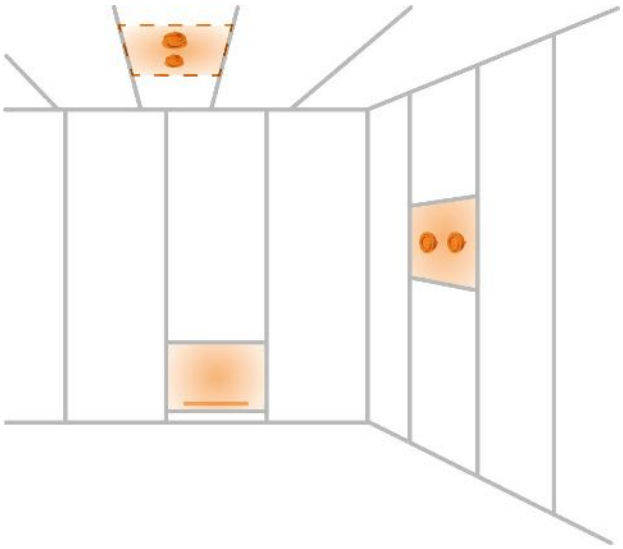

## Erhältlich in folgenden Gipskarton-Bauplatten

| | |
|---|---|
| Standardausführung: | Gipskarton-Bauplatte grün / 12,5 mm |
| Sonderausführungen: | Handelsübliche Gipskarton-Bauplatten in allen gängigen Ausführungen |

## Beschreibung / Technische Daten

Flächenlautsprecher nach dem Prinzip des Biegewellenwandlers mit einer Flächenmembran, die durch rückseitig aufgebrachte Exciter zum Schwingen angeregt wird und mit zwei voneinander getrennten Kanälen mit zwei integrierten Frequenzweichen für den Stereobetrieb.

Der Lautsprecher besteht aus einer handelsüblichen Gipskartonplatte mit einem werkseitig integrierten Flächenlautsprecher. Durch ein spezielles Verfahren ist die Gipskartonplatte im Bereich der Flächenmembran rückseitig auf eine Dicke von 0,8 mm abgetragen und verhält sich dadurch klangneutral.

Die Oberfläche und der umlaufende Randbereich der Gipskartonplatte ist vollständig erhalten. Dadurch unterscheidet sich der Lautsprecher in Material und Montage nicht von den verwendeten Baustoffen.

Die werkseitige Integration des Flächenlautsprechers im Baustoff schließt Einbaufehler aus und gewährleistet eine durchgehende Montage- und Verarbeitungstechnik im Trockenbaugewerk ohne Materialwechsel und damit einen reibungslosen Ablauf auf der Baustelle.

Die Oberfläche kann mit allen gängigen Materialien wie beispielsweise Farben, Spachteltechniken, Tapeten usw. beschichtet werden.

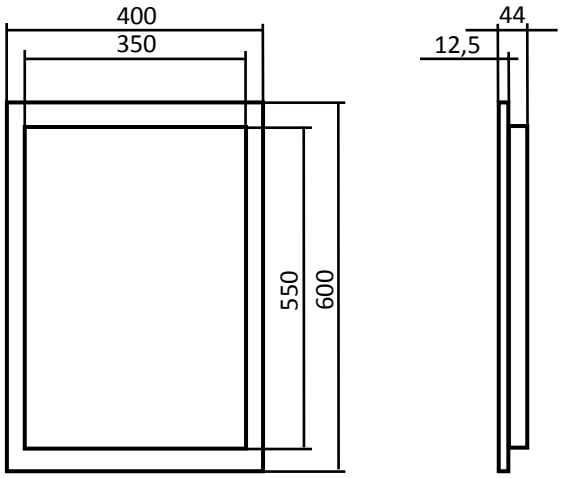


Maßangaben in Millimeter

| | |
|---|---|
| Standardabmessungen:<br>Optional Sondermaße | **400 mm x 600 mm** |
| Baustoff: | Gipskarton-Bauplatte |
| Übertragungsbereich: | 80 Hz – 20000 Hz |
| Entzerrung: | Interne Frequenzweichen |
| Abstrahlverhalten: | 180° x 180° |
| Belastbarkeit: | 2 x 30 W / 2 x 8 Ω |
| Optional hochohmig: | 70/100 V |
| Empfindlichkeit: | 86 dB (1 W / 1m) |
| Max. SPL: | 104 dB (1 m) |

| | |
|---|---|
| Fabrikat: | ML-Audio und Carbons GmbH |
| Typ: | Novasonar DYNAMIC 60 GK Stereo NA / PN |

Zurück zum Inhaltsverzeichnis

Technische Änderungen ohne Vorankündigung vorbehalten. Irrtümer vorbehalten.

▪ ML-Audio und Carbons GmbH Lautsprechertechnik ▪ Am Hemel 2 A ▪ 55124 Mainz ▪ Tel.: +49 6131 6030723 ▪ Fax: +49 6131 6030796 ▪ info@mlaudio.de ▪ www.novasonar.de

# NOVASONAR PHASELINE 100 GK

Unsichtbares Soundsystem für Beplankungen aus Gipskarton

**Mit dem Novasonar-Sorglos-Konzept - Baustoff und Soundsystem aus einem Guss**

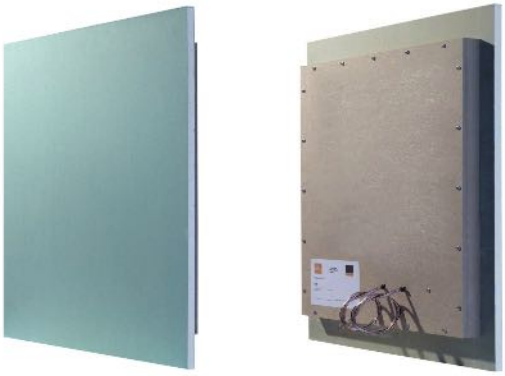

## Erhältlich in folgenden Gipskarton-Bauplatten

| | |
|---|---|
| Standardausführung: | Gipskarton-Bauplatte grün / 12,5 mm |
| Sonderausführungen: | Handelsübliche Gipskarton-Bauplatten in allen gängigen Ausführungen |

## Beschreibung / Technische Daten

Flächenlautsprecher nach dem Prinzip des Biegewellen-wandlers mit einer Flächenmembran, die durch rückseitig aufgebrachte Exciter mit Carbon-Rail-Technologie phasenoptimiert zum Schwingen angeregt wird.

Der Lautsprecher besteht aus einer handelsüblichen Gipskartonplatte mit einem werkseitig integrierten Flächenlautsprecher. Durch ein spezielles Verfahren ist die Gipskartonplatte im Bereich der Flächenmembran rückseitig auf eine Dicke von 0,8 mm abgetragen und verhält sich dadurch klangneutral.

Die Oberfläche und der umlaufende Randbereich der Gipskartonplatte ist vollständig erhalten. Dadurch unterscheidet sich der Lautsprecher in Material und Montage nicht von den verwendeten Baustoffen.

Die werkseitige Integration des Flächenlautsprechers im Baustoff schließt Einbaufehler aus und gewährleistet eine durchgehende Montage- und Verarbeitungstechnik im Trockenbaugewerk ohne Materialwechsel und damit einen reibungslosen Ablauf auf der Baustelle.

Die Oberfläche kann mit allen gängigen Materialien wie beispielsweise Farben, Spachteltechniken, Tapeten usw. beschichtet werden.

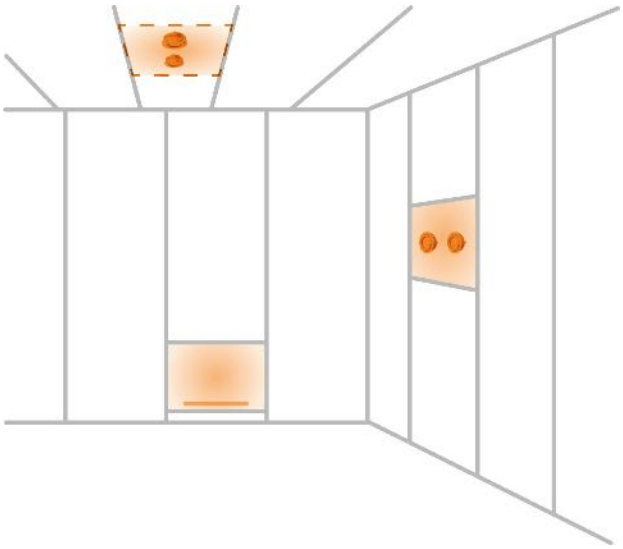

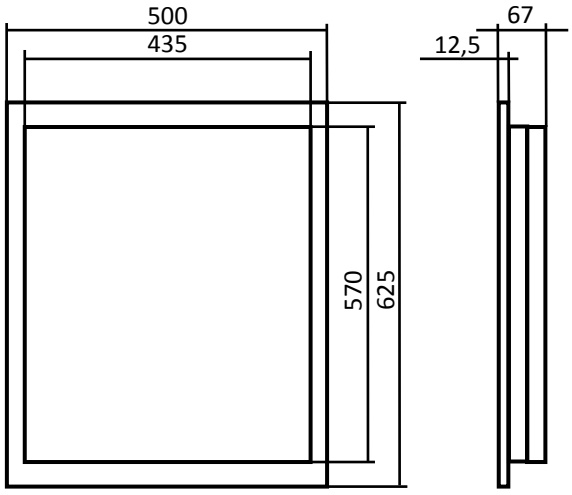


Maßangaben in Millimeter

| | |
|---|---|
| Standardabmessungen: | 500 mm x 625 mm |
| Baustoff: | Gipskarton-Bauplatte |
| Übertragungsbereich: | 80 Hz – 20000 Hz |
| Entzerrung: | Extern |
| Abstrahlverhalten: | 180° x 180° |
| Belastbarkeit: | 100 W / 8 Ω (Optional 2 Ω) |
| Empfindlichkeit: | 89 dB (1 W / 1m) |
| Max. SPL: | 107 dB (1 m) |

| | |
|---|---|
| Fabrikat: | ML-Audio und Carbons GmbH |
| Typ: | Novasonar PHASELINE 100 GK |

Zurück zum Inhaltsverzeichnis

Technische Änderungen ohne Vorankündigung vorbehalten. Irrtümer vorbehalten.

# NOVASONAR PHASELINE 100 GK NA

Unsichtbares Soundsystem für Beplankungen aus Gipskarton

**Mit dem Novasonar-Sorglos-Konzept - Baustoff und Soundsystem aus einem Guss**

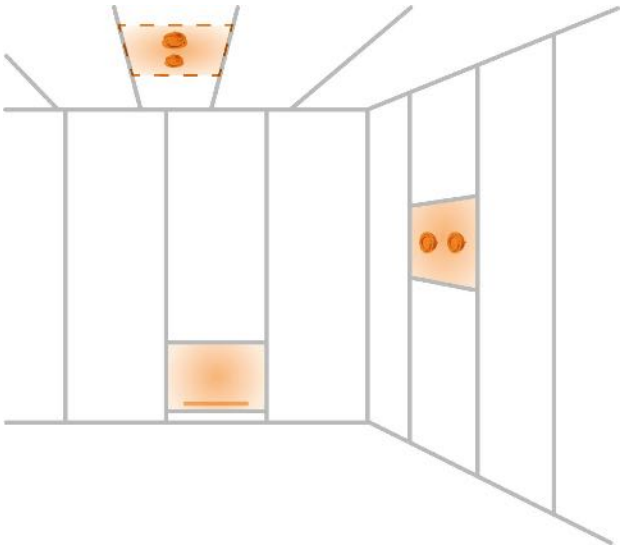

## Erhältlich in folgenden Gipskarton-Bauplatten

| | |
|---|---|
| Standardausführung: | Gipskarton-Bauplatte grün / 12,5 mm |
| Sonderausführungen: | Handelsübliche Gipskarton-Bauplatten in allen gängigen Ausführungen |

## Beschreibung / Technische Daten

Flächenlautsprecher nach dem Prinzip des Biegewellenwandlers mit einer Flächenmembran, die durch rückseitig aufgebrachte Exciter mit Carbon-Rail-Technologie phasenoptimiert zum Schwingen angeregt wird.

Der Lautsprecher besteht aus einer handelsüblichen Gipskartonplatte mit einem werkseitig integrierten Flächenlautsprecher. Durch ein spezielles Verfahren ist die Gipskartonplatte im Bereich der Flächenmembran rückseitig auf eine Dicke von 0,8 mm abgetragen und verhält sich dadurch klangneutral.

Die Oberfläche und der umlaufende Randbereich der Gipskartonplatte ist vollständig erhalten. Dadurch unterscheidet sich der Lautsprecher in Material und Montage nicht von den verwendeten Baustoffen.

Die werkseitige Integration des Flächenlautsprechers im Baustoff schließt Einbaufehler aus und gewährleistet eine durchgehende Montage- und Verarbeitungstechnik im Trockenbaugewerk ohne Materialwechsel und damit einen reibungslosen Ablauf auf der Baustelle.

Die Oberfläche kann mit allen gängigen Materialien wie beispielsweise Farben, Spachteltechniken, Tapeten usw. beschichtet werden.

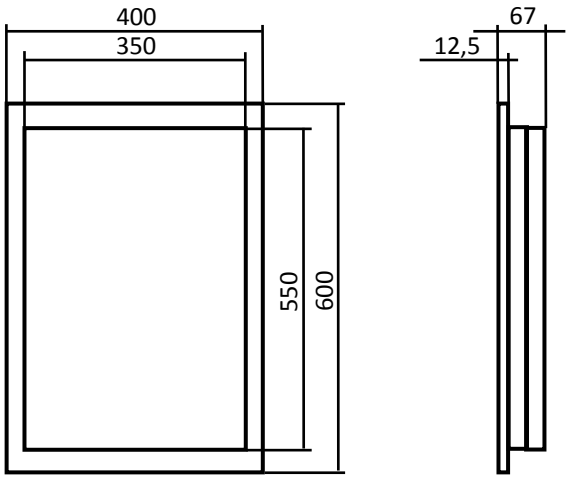


Maßangaben in Millimeter

| | |
|---|---|
| Standardabmessungen: | 400 mm x 600 mm |
| Baustoff: | Gipskarton-Bauplatte |
| Übertragungsbereich: | 80 Hz – 20000 Hz |
| Entzerrung: | Extern |
| Abstrahlverhalten: | 180° x 180° |
| Belastbarkeit: | 100 W / 8 Ω (Optional 2 Ω) |
| Empfindlichkeit: | 89 dB (1 W / 1m) |
| Max. SPL: | 107 dB (1 m) |

| | |
|---|---|
| Fabrikat: | ML-Audio und Carbons GmbH |
| Typ: | Novasonar PHASELINE 100 GK NA |

Zurück zum Inhaltsverzeichnis

Technische Änderungen ohne Vorankündigung vorbehalten. Irrtümer vorbehalten.

▪ ML-Audio und Carbons GmbH Lautsprechertechnik ▪ Am Hemel 2 A ▪ 55124 Mainz ▪ Tel.: +49 6131 6030723 ▪ Fax: +49 6131 6030796 ▪ info@mlaudio.de ▪ www.novasonar.de

**ML-Audio und Carbons GmbH**

Lautsprechertechnik

Am Hemel 2 A

D-55124 Mainz

Tel. +49 6 131 60 30 723

Fax +49 6 131 60 30 796

Email: info@mlaudio.de

**www.novasonar.de**

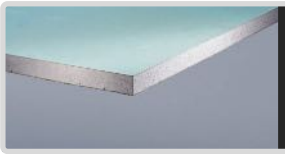

# GK-Serie

Für Beplankungen aus Gipskarton

NOVASONAR

## NOVASONAR - Unsichtbare Lautsprecher

# GK-Serie

| **Belastbarkeit: 30 Watt**<br>Abmessungen: 500 mm x 625 mm | **Belastbarkeit: 30 Watt (NA)**<br>Abmessungen: **400 mm x 600 mm** |
|---|---|
| **GK 30** (Externer DSP empfohlen) | **GK 30 NA** (Externer DSP empfohlen) |
| **GK 30 / PN** (Integrierte Frequenzweiche) | **GK 30 NA / PN** (Integrierte Frequenzweiche) |

| **Belastbarkeit: 60 Watt**<br>Abmessungen: 500 mm x 625 mm | **Belastbarkeit: 60 Watt (NA)**<br>Abmessungen: **400 mm x 600 mm** |
|---|---|
| **GK 60** (Externer DSP empfohlen) | **GK 60 NA** (Externer DSP empfohlen) |
| **GK 60 / PN** (Integrierte Frequenzweiche) | **GK 60 NA / PN** (Integrierte Frequenzweiche) |
| **GK 60 Stereo** (Externer DSP empfohlen) | **GK 60 Stereo NA** (Externer DSP empfohlen) |
| **GK 60 Stereo / PN** (Integrierte Frequenzweiche) | **GK 60 Stereo NA / PN** (Integrierte Frequenzweiche) |
| **Dynamic 60 GK** (Externer DSP empfohlen) | **Dynamic 60 GK NA** (Externer DSP empfohlen) |
| **Dynamic 60 GK / PN** (IntegrierteFrequenzweiche) | **Dynamic 60 GK NA / PN** (Integrierte Frequenzweiche) |
| **Dynamic 60 GK Stereo** (Externer DSP empfohlen) | **Dynamic 60 GK Stereo NA** (Externer DSP empfohlen) |
| **Dynamic 60 GK Stereo / PN**<br>(Integrierte Frequenzweiche) | **Dynamic 60 GK Stereo NA / PN**<br>(Integrierte Frequenzweiche) |

| **PHASELINE**<br>Abmessungen: 500 (400) mm x 625 (600) mm |
|---|
| **PHASELINE 100 GK** (Externer DSP) |
| **PHASELINE 100 GK NA** (Externer DSP) |

**PN** = Integrierte Passive Frequenzweiche

**NA** = Optionale Standardabmessungen

**Werkseitig integriert in folgende Gipskarton-Bauplatten:**

Standardausführung: Gipskarton-Bauplatte grün / 12,5 mm

Sonderausführungen: Handelsübliche Gipskarton-Bauplatten in allen gängigen Ausführungen

**www.novasonar.de**

Produktübersicht